СК-2	СТРОИТЕЛЬНЫЙ КАТАЛОГ Часть 2 **ТИПОВЫЕ ПРОЕКТЫ ПРЕДПРИЯТИЙ, ЗДАНИЙ И СООРУЖЕНИЙ**	902-I-I45.88
ОАО «ЦПП»	КАНАЛИЗАЦИОННАЯ НАСОСНАЯ СТАНЦИЯ ПРОИЗВОДИТЕЛЬНОСТЬЮ I20-660 м3/ч, НАПОРОМ 6-5Iм ПРИ ГЛУБИНЕ ЗАЛОЖЕНИЯ ПОДВОДЯЩЕГО КОЛЛЕКТОРА 5,5 м (МОНОЛИТНЫЙ ВАРИАНТ)	УДК 628.I2
МАРТ 1989	ТИПОВОЙ ПРОЕКТ	На 7 страницах Страница 1

ФАСАД I-3

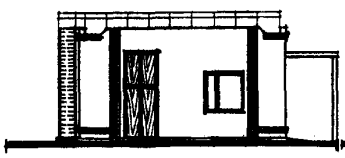

ФАСАД В-А

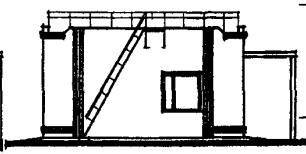

РАЗРЕЗ I-I

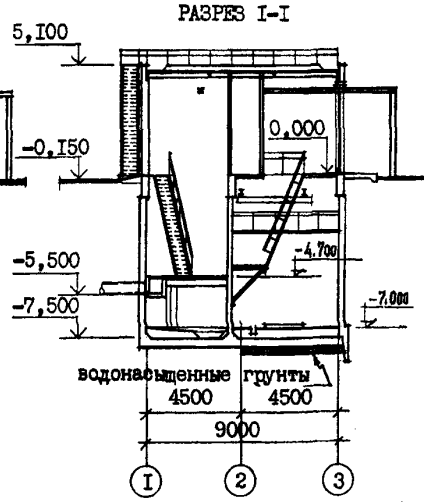

ПЛАН НА ОТМ.-7,000

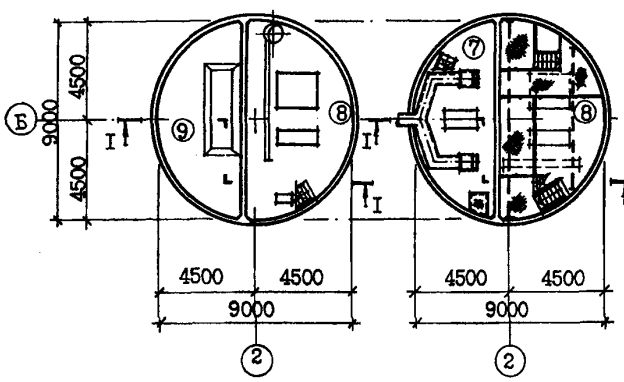

ПЛАН НА ОТМ.-4,700

ПЛАН НА ОТМ. 0,000

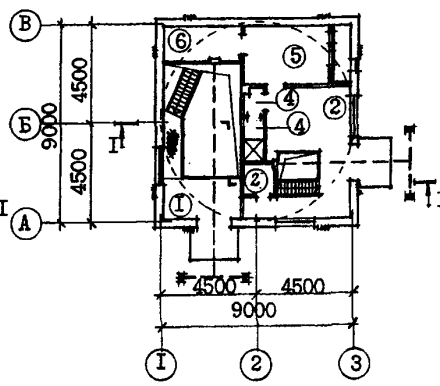

ЭКСПЛИКАЦИЯ ПОМЕЩЕНИЙ

Номер	Наименование	Площадь м2	Номер	Наименование	Площадь м2
I	Монтажная площадка помещения решеток	6,6	6	Узел ввода	5,9
2	Монтажная площадка машзала	I9,2	7	Помещение решеток	25,5
3	Санузел	2,0	8	Машзал	36,3
4	Душевая с тамбуром	3,0	9	Приемный резервуар	25,5
5	Венткамера	I3,I			

gost.e-ecolog.ru

КАНАЛИЗАЦИОННАЯ НАСОСНАЯ СТАНЦИЯ ПРОИЗВОДИТЕЛЬНОСТЬЮ 120-660 м3/ч, НАПОРОМ 6-51м ПРИ ГЛУБИНЕ ЗАЛОЖЕНИЯ ПОДВОДЯЩЕГО КОЛЛЕКТОРА 5,5 м (МОНОЛИТНЫЙ ВАРИАНТ)	ТИПОВОЙ ПРОЕКТ 902-I-I45.88	Страница 2

ПЛАН РАЗМЕЩЕНИЯ ТЕХНОЛОГИЧЕСКОГО ОБОРУДОВАНИЯ

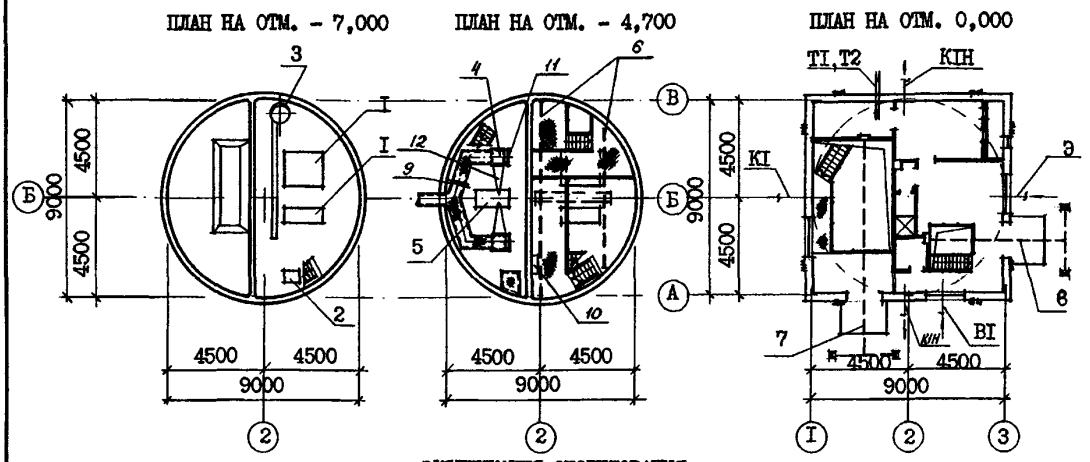

ЭКСПЛИКАЦИЯ ОБОРУДОВАНИЯ

Поз	Наименование и марка	Колич.	Поз	Наименование и марка	Колич.
I	Насос СД (СМ)	3		ТЭI00-52I20-0I(для Нк=7,0м)	I
2	Насос вихревой ВК	2	8	Таль электрическая ТЭI00-52I20-0I	I
3	Насос "ГНОМ" I0-I0	2	9	Затвор щитовой ЗЩ-Р-600х900	2
4	Решетка механическая РМУ-IБ	2	I0	Бак разрыва струи вместимостью	
5	Дробилка Д-3б	I		I80 л	I
6	Кран мостовой ручной г/п I т	I	II	Шандор ВхН = 600х900	2
7	Таль ручная г/п Iт (для Нк=4,0;	I	I2	Загрузочный лоток	I
	5,5м) или таль электрическая				

D2BA СТРОИТЕЛЬНЫЕ КОНСТРУКЦИИ И ИЗДЕЛИЯ

ПОДЗЕМНАЯ ЧАСТЬ

Фундаменты - монолитная железобетонная плита

Стены - монолитные железобетонные класса BI5

Перегородки - монолитный железобетон

Перекрытия - монолитные и сборно-монолитные железобетонные по серии 3.006.I-2/82,вып.I-2,типоразмеров-7.

НАДЗЕМНАЯ ЧАСТЬ

Стены - кирпичные

Перегородки - кирпичные армированные

Покрытие - плиты сборные железобетонные по серии ПК-0I-88, ГОСТ 22701.2-77*, типоразмеров - 2

Кровля - рулонная плоская из 4-х слоев рубероида с защитным слоем из гравия, утеплитель- плитный пенобетон γ = 500 кг/м3

Лестницы - стальные по серии I.450.3-3, вып.I, типоразмеров - 2

Полы - бетонные, цементные, керамическая плитка

H5UA ОТДЕЛКА

НАРУЖНАЯ

Кладка фасадов из отборного глиняного кирпича с расшивкой швов, штукатурка цементным раствором пилонов, оконных и дверных откосов.

ВНУТРЕННЯЯ

Штукатурка, известковая побелка, клеевая и масляная окраска, облицовка глазурованной плиткой.

G3GA ИНЖЕНЕРНОЕ ОБОРУДОВАНИЕ

Водоснабжение - хозяйственно-питьевое от наружных сетей, напор на вводе I0 м. Расчетный расход воды на хозяйственно-питьевые нужды - 0,3 л/с; на производственные нужды - 0,83 л/с.

КАНАЛИЗАЦИОННАЯ НАСОСНАЯ СТАНЦИЯ ПРОИЗВОДИТЕЛЬНОСТЬЮ 120-660 м3/ч, НАПОРОМ 6-51 м ПРИ ГЛУБИНЕ ЗАЛОЖЕНИЯ ПОДВОДЯЩЕГО КОЛЛЕКТОРА 5,5 м (МОНОЛИТНЫЙ ВАРИАНТ)	ТИПОВОЙ ПРОЕКТ 902-1-145.88	Страница 3

Оконные блоки - деревянные по ГОСТ 12506-81, типоразмеров - 1
Двери - деревянные по ГОСТ 6629-74*, типоразмеров - 2, индивидуальные типоразмеров - 1
Перемычки - сборные железобетонные по серии 1.038.1-1, типоразмеров - 5
Подоконные плиты - железобетонные по ГОСТ 8484-82, типоразмеров - 1
Наибольшая масса монтажного элемента (плита покрытия) - 3,8 т

Канализация - хозяйственно-бытовая, в приемный резервуар канализационной насосной станции.
Отопление - водяное, теплоноситель - - вода с параметрами 150+70°С от наружных тепловых сетей
Вентиляция - приточно-вытяжная с механическим побуждением и естественная
Электроснабжение - от низковольтных сетей напряжением 380/220В
Электроосвещение - лампы накаливания

J3OB НОРМАТИВНОЕ ЗНАЧЕНИЕ - 23 кгс/м2 ВЕТРОВОГО ДАВЛЕНИЯ 0,23 кПа

J3NB НОРМАТИВНОЕ ЗНАЧЕНИЕ - 100 кгс/м2 ВЕСА СНЕГОВОГО ПОКРОВА 0,98 кПа

R2CO СТЕПЕНЬ ОГНЕСТОЙКОСТИ - вторая

G2DD КЛИМАТИЧЕСКИЕ ПОДРАЙОНЫ СССР - IB, IIB

N1BD РАСЧЕТНАЯ ТЕМПЕРАТУРА НАРУЖНОГО ВОЗДУХА - минус 30°С

G2EE ИНЖЕНЕРНО-ГЕОЛОГИЧЕСКИЕ УСЛОВИЯ - обычные и для водонасыщенных грунтов

G3DT ТЕХНОЛОГИЧЕСКИЙ ПРОЦЕСС

Канализационная насосная станция предназначена для перекачки хозяйственно-бытовых и близких к ним по составу производственных сточных вод, имеющих нейтральную или слабощелочную реакцию. Насосная станция запроектирована без постоянно обслуживающего персонала. Канализационная насосная станция может располагаться как на территории промплощадки, так и на самостоятельной площадке, в населенном пункте и вне его. В машинном зале насосной станции устанавливаются три насоса марки СД (2 рабочих, 1 резервный), насос марки ВК (1 рабочий, 1 на складе), насос "ТНОМ" 10-10 (1 рабочий, 1 резервный).

В помещении решеток устанавливаются две механизированные решетки РМУ-1Б (1 рабочая, 1 резервная) и дробилка Д-3б (1 рабочая).

Для монтажа и демонтажа оборудования предусмотрено подъемно-транспортное оборудование.

G3BD ПРОИЗВОДСТВЕННАЯ ПРОГРАММА

Производительность 120-660 м3/ч

ДОПОЛНИТЕЛЬНЫЕ ДАННЫЕ

Проект разработан взамен т.п. 902-1-59
Расчетный показатель перекачиваемой жидкости 1 м3/ч (всего расчетных единиц 300)
Сметы составлены в ценах и нормах 1984 г.
Показатели технико-экономических данных приведены в числителе для сухих грунтов, в знаменателе - для мокрых.

КАНАЛИЗАЦИОННАЯ НАСОСНАЯ СТАНЦИЯ ПРОИЗВОДИТЕЛЬНОСТЬЮ 120-660 м3/ч, НАПОРОМ 6-51 м ПРИ ГЛУБИНЕ ЗАЛОЖЕНИЯ ПОДВОДЯЩЕГО КОЛЛЕКТОРА 5,5 м (МОНОЛИТНЫЙ ВАРИАНТ)	ТИПОВОЙ ПРОЕКТ 902-1-145.88	Страница 4

V1MA

ТЕХНИКО-ЭКОНОМИЧЕСКИЕ ДАННЫЕ И ПОКАЗАТЕЛИ

	Наименование показателей						Код	Типовая проектная документация				Примечание*
								Всего	Удельные показатели			
									на 1 м² общей площади	на расчетную единицу	на 1 млн. руб. СМР	
G3DB	Производственная программа	Мощность предприятия	Расчетные единицы	Единица мощности			ЕА05	м3/ч				
				Единица годового объема товарной продукции	в натуральном выражении		ЕА07	тыс.м3				
					в оптовых ценах, тыс. руб.		ЕА08					
			Количество расчетных единиц	Мощность			ЕД06	300				
				Годовой объем товарной продукции	в натуральном выражении		ЕД09	3650				
					в оптовых ценах, тыс. руб.		ЕД10					
		Затраты производства (себестоимость), тыс. руб. (удельные показатели на 1 руб. товарной продукции, коп.)					СП02	16,45 / 16,81				
		Прибыль (годовая), тыс. руб. (удельные показатели на 1 руб. товарной продукции, коп.)					СП07					
		Уровень рентабельности (прибыль к себестоимости), %					СП03					
		Срок окупаемости капиталовложений (сметной стоимости), год					СП04					
		Приведенные затраты, тыс. руб. (удельные показатели, руб.)					СП06	21,29 / 22,61		5,83 / 6,19		
		Уровень механизации и автоматизации производственных процессов, %					ШТ11	80				
		Удельный вес рабочих, занятых ручным трудом, %					ЮА62					
		Трудоемкость изготовления продукции (годовая), чел.-ч.					ТР07					
		Производительность труда	годовой выпуск продукции на одного работающего, тыс. руб.				ШТ06					
			то же, в натуральном выражении				ШТ07					
G3DD	Режим работы и штаты	Численность работающих, чел.	общая				ШТ02					
			в том числе	рабочих			ШТ03					
				в наиболее многочисленную смену			ШТ04					
		количество рабочих дней в году					ШТ08	365				
		количество смен в сутки					ШТ01	3				
		продолжительность смены, ч.					ШТ09	8				
		коэффициент сменности по рабочим					ШТ05					
		коэффициент загрузки оборудования					ШТ10	0,85				
G3OC	Технические характеристики	площадь, м²	застройки				ХП01	90,3		0,30		
G3OB			общая				ХП02	165,6		0,55		
			в том числе	подземной части			ХП03	89,2				
				встроенных (бытовых) помещений			ХП09					
G3NB		объем строительный, м³	общий				ХБ01	993,9		3,31		
			в том числе	подземной части			ХБ02	542,6				
				встроенных (бытовых) помещений			ХБ03					

* для заполнения данных проекта привязки

КАНАЛИЗАЦИОННАЯ НАСОСНАЯ СТАНЦИЯ ПРОИЗВОДИТЕЛЬНОСТЬЮ 120-660 м3/ч, НАПОРОМ 6-51 м ПРИ ГЛУБИНЕ ЗАЛОЖЕНИЯ ПОДВОДЯЩЕГО КОЛЛЕКТОРА 5,5 м (МОНОЛИТНЫЙ ВАРИАНТ)

ТИПОВОЙ ПРОЕКТ 902-1-145.88

Страница 5

	Наименование показателей	Код	Типовая проектная документация				Примечание
			Всего	Удельные показатели: на 1 м² общей площади	Удельные показатели: на расчетную единицу	Удельные показатели: на 1 млн. руб. СМР	
V1IA	Стоимость. Сметная стоимость, тыс. руб. (удельные показатели, руб.). общая	CC01	52,77 / 61,79		175,90 / 205,97		
V1IB	в том числе: строительно-монтажных работ	CC02	40,97 / 49,99	247,40 / 301,87			
V1IL	в том числе: оборудования	CC03	11,8				
V1IO	общая с учетом условной привязки	CC10					
	Трудоемкость. нормативная трудоемкость, чел.-ч	TP08	8402 / 9448		28,01 / 31,49		
V1JF	трудозатраты построечные, чел.-ч	TP06	7138 / 7534	43,1 / 45,5	23,79 / 25,11	174225 / 150710	
V1KB	Материалоемкость. Цемент, т (удельные показатели, кг): всего	PЦ01	49,3 / 51,6	297,7 / 311,59	164,33 / 172,00	1203320 / 1032206	
	приведенный к М400	PЦ02	49,3 / 51,6	297,7 / 311,59	164,33 / 172,00	1203320 / 1032206	
	в том числе на индустриальные изделия	PЦ03	8,19	49,46	27,3	199902 / 163833	
	Сталь, т (удельные показатели, кг): всего	PC01	11,83 / 17,73	71,44 / 107,07	39,43 / 59,1	288748 / 354671	
	приведенная к классу А-1 и Ст3	PC02	17,15 / 20,6	103,56 / 124,40	57,17 / 68,67	418599 / 412082	
	в том числе на индустриальные изделия	PC03	4,79	28,93	15,97	116915 / 95819	
	Бетон и железобетон, м³: всего	PБ01	154,3 / 172,0	0,93 / 1,04	0,51 / 0,57	3766,2 / 3440,7	
	в том числе: монолитный	PБ02	137,4 / 150,5	0,82 / 0,91	0,46 / 0,50		
	в том числе: сборный тяжелый	PБ04	16,9 / 21,8	0,10 / 0,13	0,06 / 0,07	412,5 / 436,09	
	в том числе: сборный легкий	PБ05					
	Лесоматериалы, м³: всего	PЛ01	3,14	0,019	0,01	76,64 / 62,81	
	приведенные к круглому лесу	PЛ02	5,39	0,033	0,018	131,56 / 107,82	
	Кирпич, тыс. шт.	PK01	30,9	0,19	0,103	754,21 / 618,12	
	Стекло строительное, м²	PД01					
	Асбестоцемент, м²	PД02					
	Рулонные кровельные и гидроизоляционные материалы, м³	PГ03	445,0	2,69	1,483	10861,6 / 8901,8	
	Трубы пластмассовые, м	PД04	149,7	0,904	0,499	3653,9 / 2994,6	
	Трубы пластмассовые, т	PД05	0,08	0,0005	0,0002	1,95 / 1,6	
	Трубы стеклянные, м	PД06					
V1LH	Ресурсы на производственные и эксплуатационные нужды. Расход воды. холодной: расчетный, м³/сут	ЭВ13	57,75	0,35	0,19		
	расчетный, л/с	ЭВ11	1,13	0,007	0,004		
	годовой, м³	ЭВ14	21078,75	127,29	70,26		
	горячей: расчетный, м³/сут	ЭВ23					
	расчетный, л/с	ЭВ21					
	годовой м³	ЭВ24					

КАНАЛИЗАЦИОННАЯ НАСОСНАЯ СТАНЦИЯ ПРОИЗВОДИТЕЛЬНОСТЬЮ 120-660 м3/ч, НАПОРОМ 6-51 м ПРИ ГЛУБИНЕ ЗАЛОЖЕНИЯ ПОДВОДЯЩЕГО КОЛЛЕКТОРА 5,5 м (МОНОЛИТНЫЙ ВАРИАНТ)	ТИПОВОЙ ПРОЕКТ 902-1-145.88	Страница 6

	Наименование показателей				Код	Типовая проектная документация				Примечание
						Всего	Удельные показатели			
							на 1 м² общей площади	на расчетную единицу	на 1 млн. руб. СМР	
V1LS	Ресурсы на производственные и эксплуатационные нужды — Расход пара		расчетный, кг/ч		ПС09					
			годовой, т		ПС07					
V1LA	Расход сжатого воздуха		расчетный, м³/ч		ЭС02					
			годовой, м³		ЭС03					
V1LN	Расход тепла — всего		расчетный,	кВт	ЭТ01	59190	357,43	197,3		
				ккал/ч	ЭТ14	50900	307,37	169,67		
			годовой, (удельные показатели, ГДж)	ГДж	ЭТ21	27,9	0,17	0,09		
				Гкал	ЭТ25	116,9				
	в том числе — на отопление		расчетный,	кВт	ЭТ02	10350	62,5	34,5		
				ккал/ч	ЭТ15	8900	53,74	29,67		
			годовой, (удельные показатели, ГДж)	ГДж	ЭТ22	7,5	0,05	0,03		
				Гкал	ЭТ26	31,3				
	на вентиляцию		расчетный,	кВт	ЭТ03	30240	182,61	100,8		
				ккал/ч	ЭТ16	26000	157,01	86,67		
			годовой, (удельные показатели, ГДж)	ГДж	ЭТ23	11,0	0,07	0,04		
				Гкал	ЭТ27	46,0				
	на горячее водоснабжение		расчетный,	кВт	ЭТ04	18600	112,32	62		
				ккал/ч	ЭТ17	16000	96;62	53,33		
			годовой, (удельные показатели, ГДж)	ГДж	ЭТ24	9,5	0,06	0,03		
				Гкал	ЭТ28	39,6				
V1LI	Канализационные стоки, расчетный, м³/сут.				ЭК01	0,75				
V1LJ	Расход газа		расчетный, м³/ч		ЭГ01					
			годовой, м³		ЭГ02					
V1LL	Расход электроэнергии, годовой, МВт·ч (удельные показатели, кВт·ч)				ПС08	0,505	3,05	1,68		
V1LK	Потребная электрическая мощность, кВт				ЭМ01	97,3		0,32		
V1GB	Продолжительность строительства, мес.				ПС01	9,8				

В7ЕА

СОСТАВ ПРОЕКТНОЙ ДОКУМЕНТАЦИИ

Альбом I (из ТП 902-1-142.88)	ПЗ	Пояснительная записка
Альбом 2 (из тп 902-1-142.88)	ТХ	Технология производства
	ВК	Внутренний водопровод и канализация
	ОВ	Отопление и вентиляция
Альбом 3 (из тп 902-1-142.88)		Общие чертежи
	АР	Архитектурные решения
	КЖ1	Конструкции железобетонные
	КМ1	Конструкции металлические
Альбом 4 (из тп 902-1-142.88)	КЖ1И	Изделия
	АРИ	Изделия
Альбом 5		Подземная часть
	КЖ2	Конструкции железобетонные
	КМ2	Конструкции металлические
	КЖ2И	Изделия
Альбом 6 (из тп 902-1-142.88)	ЭМ	Силовое электрооборудование
	АТХ	Технологический контроль
Альбом 7 (из тп 902-1-142.88)	Н	Нестандартизированное оборудование
Альбом 8 (из тп 902-1-142.88)	СО	Спецификации оборудования
Альбом 9	ВМ	Ведомости потребности в материалах
Альбом I0 (из тп 902-1-142.88)	С	Сметы. Общая часть
Альбом II	С	Сметы. Подземная часть

Примененные типовые материалы:

Серия 7.902-4 Бак разрыва струи вместимостью I80 л

Объем проектных материалов, приведенных к формату А4 – 250 форматок

В7ВА АВТОР ПРОЕКТА Институт "Харьковский Водоканалпроект", 3I0072, г.Харьков, ул. Тобольская, 42а

В7НА УТВЕРЖДЕНИЕ Утвержден и введен в действие Главным управлением проектирования Госстроя СССР протокол от 09.08.88 № 53

В7КА ПОСТАВЩИК ОАО «ЦПП», 127238, Москва, Дмитровское ш., 46, к. 2

Инв. №23481 Катал.л. № 063032

gost.e-ecolog.ru