| | | |
|---|---|---|
| **СК-2** | СТРОИТЕЛЬНЫЙ КАТАЛОГ<br>Часть 2<br>ТИПОВЫЕ ПРОЕКТЫ ПРЕДПРИЯТИЙ, ЗДАНИЙ И СООРУЖЕНИЙ | 902-I-I43.88 |
| **ОАО «ЦПП»** | КАНАЛИЗАЦИОННАЯ НАСОСНАЯ СТАНЦИЯ ПРОИЗВОДИТЕЛЬНОСТЬЮ I20-660 м3/ч, НАПОРОМ 6-5I м ПРИ ГЛУБИНЕ ЗАЛОЖЕНИЯ ПОДВОДЯЩЕГО КОЛЛЕКТОРА 4,0 м (МОНОЛИТНЫЙ ВАРИАНТ) | УДК 628.I2 |
| МАРТ **1989** | ТИПОВОЙ ПРОЕКТ | На 7 страницах<br>Страница 1 |

ФАСАД I-3 ФАСАД В-А РАЗРЕЗ I-I

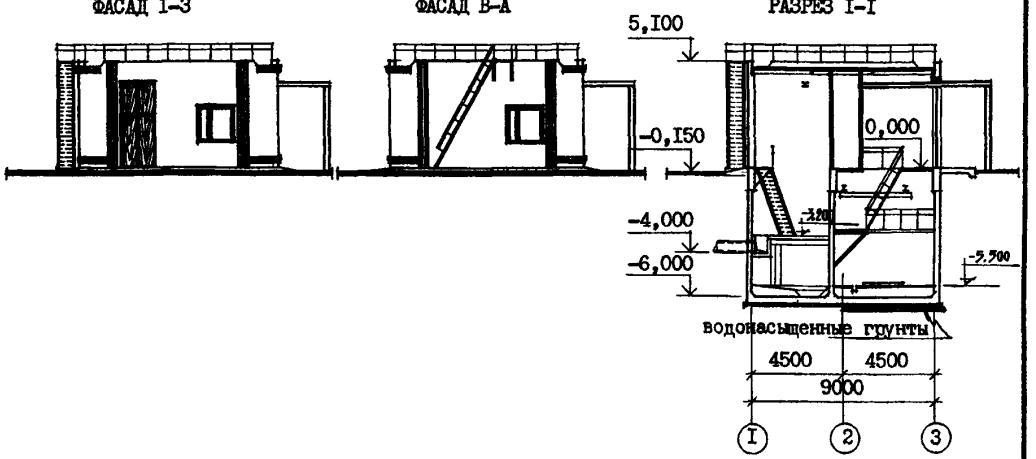


ПЛАН НА ОТМ.-5,500 ПЛАН НА ОТМ. -3,200 ПЛАН НА ОТМ. 0,000

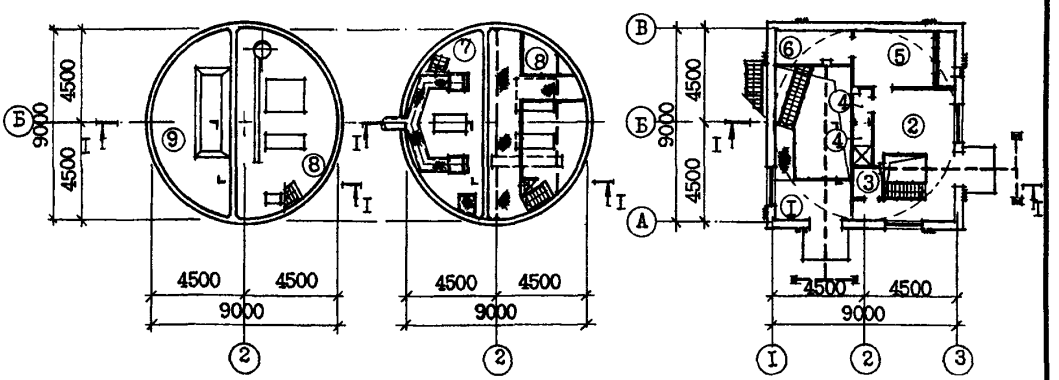


ЭКСПЛИКАЦИЯ ПОМЕЩЕНИЙ

| Номер | Наименование | Площадь м2 | Номер | Наименование | Площадь м2 |
|---|---|---|---|---|---|
| I | Монтажная площадка помещения решеток | 6,6 | 6 | Узел ввода | 5,9 |
| | | | 7 | Помещение решеток | 25,5 |
| 2 | Монтажная площадка машзала | I9,2 | 8 | Машзал | 36,3 |
| 3 | Санузел | 2,0 | 9 | Приемный резервуар | 25,5 |
| 4 | Душевая с тамбуром | 3,0 | | | |
| 5 | Венткамера | I3,I | | | |



gost.e-ecolog.ru

| КАНАЛИЗАЦИОННАЯ НАСОСНАЯ СТАНЦИЯ ПРОИЗВОДИТЕЛЬНОСТЬЮ 120-660 м3/ч, НАПОРОМ 6-51м ПРИ ГЛУБИНЕ ЗАЛОЖЕНИЯ ПОДВОДЯЩЕГО КОЛЛЕКТОРА 4,0 м (МОНОЛИТНЫЙ ВАРИАНТ) | ТИПОВОЙ ПРОЕКТ 902-1-143.88 | Страница 2 |
|---|---|---|

ПЛАН РАЗМЕЩЕНИЯ ТЕХНОЛОГИЧЕСКОГО ОБОРУДОВАНИЯ

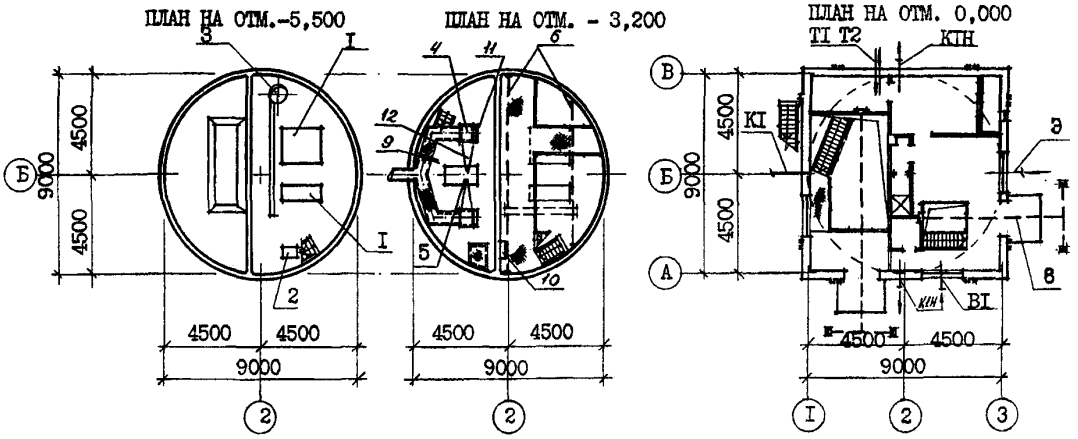


ЭКСПЛИКАЦИЯ ОБОРУДОВАНИЯ

| Поз | Наименование и марка | Колич. | Поз | Наименование и марка | Колич. |
|---|---|---|---|---|---|
| I | Насос СД (СМ) | 3 | | ТЭ100-52120-01 (для Нк=7,0м) | I |
| 2 | Насос вихревой ВК | 2 | 8 | Таль электрическая ТЭ100-52120-01 | I |
| 3 | Насос "ТНОМ" 10-10 | 2 | 9 | Затвор щитовой ЗЩ-Р-600х900 | 2 |
| 4 | Решетка механическая РМУ-1Б | 2 | 10 | Бак разрыва струи вместимостью | |
| 5 | Дробилка Д-3б | I | | 180 л | I |
| 6 | Кран мостовой ручной г/п I т | I | II | Шандор ВХН= 600х900 | 2 |
| 7 | Таль ручная г/п Iт (для Нк=4,0; | I | 12 | Загрузочный лоток | I |
| | 5,5м) или таль электрическая | | | | |

D2BA СТРОИТЕЛЬНЫЕ КОНСТРУКЦИИ И ИЗДЕЛИЯ

ПОДЗЕМНАЯ ЧАСТЬ

Фундаменты - монолитная железобетонная плита

Стены - монолитные железобетонные

Перегородки - монолитные железобетонные
Перекрытия -монолитные и сборно-монолитные железобетонные по серии 3.006.I-2/82,вып.I-2 типоразмеров-7

НАДЗЕМНАЯ ЧАСТЬ

Стены - кирпичные

Перегородки - кирпичные армированные

Покрытие - плиты сборные железобетонные по серии ПК-01-88, ГОСТ 22701.2-77*, типоразмеров - 2

Кровля - рулонная плоская из 4-х слоев рубероида с защитным слоем из гравия, утеплитель -плитный пенобетон $\gamma$ = 500 кг/м3 .

Лестницы - стальные по серии I.450.3-3 вып.I, типоразмеров - 2

Полы - бетонные, цементные, керамическая плитка.

H5UA ОТДЕЛКА

НАРУЖНАЯ

Кладка фасадов из отборного глиняного кирпича с расшивкой швов, штукатурка цементным раствором пилонов, оконных и дверных откосов.

ВНУТРЕННЯЯ

Штукатурка, известковая побелка, клеевая, масляная и поливинилацетатная окраска, облицовка глазурованной плиткой.

G3GA ИНЖЕНЕРНОЕ ОБОРУДОВАНИЕ

Водоснабжение - хозяйственно-питьевое от наружных сетей, напор на вводе 10 м
Расчетный расход воды на хозяйственно-питьевые нужды - 0,3 л/с; на производственные нужды - 0,83 л/с.
Канализация - хозяйственно-бытовая, стоки сбрасываются в приемный резервуар канализационной насосной станции.

| КАНАЛИЗАЦИОННАЯ НАСОСНАЯ СТАНЦИЯ ПРОИЗВОДИТЕЛЬНОСТЬЮ I20-660 м3/ч, НАПОРОМ 6-5I м ПРИ ГЛУБИНЕ ЗАЛОЖЕНИЯ ПОДВОДЯЩЕГО КОЛЛЕКТОРА 4,0 м (МОНОЛИТНЫЙ ВАРИАНТ) | ТИПОВОЙ ПРОЕКТ 902-I-I43.88 | Страница 3 |
|---|---|---|

Оконные блоки деревянные по ГОСТ I2506-8I, типоразмеров - I
Двери - деревянные по ГОСТ 6629-74* типоразмеров - 2, индивидуальные, типоразмеров - I
Перемычки - сборные железобетонные по серии I.038.I-I, типоразмеров - 5
Подоконные плиты - железобетонные по ГОСТ 8484-82, типоразмеров - I
Наибольшая масса монтажного элемента (стеновая панель) - 4,5 т

J3OB НОРМАТИВНОЕ ЗНАЧЕНИЕ ВЕТРОВОГО ДАВЛЕНИЯ - 23 кгс/м2 (0,23 кПа)

R2CO СТЕПЕНЬ ОГНЕСТОЙКОСТИ - вторая

N1BD РАСЧЕТНАЯ ТЕМПЕРАТУРА НАРУЖНОГО ВОЗДУХА - минус 30°С

Отопление - водяное, теплоноситель - вода I50+70°С от наружных тепловых сетей
Вентиляция - приточно-вытяжная с механическим побуждением и естественная
Электроснабжение - от низковольтных сетей напряжением 380/220В
Электроосвещение - лампы накаливания

J3NB НОРМАТИВНОЕ ЗНАЧЕНИЕ ВЕСА СНЕГОВОГО ПОКРОВА - I00 кгс/м2 (0,98 кПа)

КЛИМАТИЧЕСКИЕ ПОДРАЙОНЫ СССР - IB, IV

G2EE ИНЖЕНЕРНО-ГЕОЛОГИЧЕСКИЕ УСЛОВИЯ - обычные и для водонасыщенных грунтов

G3DT ТЕХНОЛОГИЧЕСКИЙ ПРОЦЕСС

Канализационная насосная станция предназначена для перекачки хозяйственно-бытовых и близких к ним по составу производственных сточных вод, имеющих нейтральную или слабощелочную реакцию. Насосная станция запроектирована без постоянно обслуживающего персонала. Канализационная насосная станция может располагаться как на территории промплощадки, так и на самостоятельной площадке, в населенном пункте и вне его. В машинном зале насосной станции устанавливаются три насоса марки СД (2 рабочих, I резервный), насос марки ВК (I рабочий, I на складе), насос дренажный "ГНОМ" I0-I0 (I рабочий, I резервный). В помещении решеток устанавливаются две механизированные решетки РМУ-IБ (I рабочая, I резервная) и дробилка Д-3б (I рабочая). Для монтажа и демонтажа оборудования предусмотрено подъемно-транспортное оборудование.

G3BD ПРОИЗВОДСТВЕННАЯ ПРОГРАММА

Производительность I20-660 м3/ч

ДОПОЛНИТЕЛЬНЫЕ ДАННЫЕ

Проект разработан взамен т.п. 902-I-59
Расчетный показатель перекачиваемой жидкости I м3/ч (всего расчетных единиц 300)
Сметы составлены в ценах и нормах I984 г.
Показатели технико-экономических данных приведены в числителе для сухих грунтов, в знаменателе - для мокрых.

| КАНАЛИЗАЦИОННАЯ НАСОСНАЯ СТАНЦИЯ ПРОИЗВОДИТЕЛЬНОСТЬЮ 120-660 м3/ч, НАПОРОМ 6-51 м ПРИ ГЛУБИНЕ ЗАЛОЖЕНИЯ ПОДВОДЯЩЕГО КОЛЛЕКТОРА 4,0 м (МОНОЛИТНЫЙ ВАРИАНТ) | ТИПОВОЙ ПРОЕКТ 902-1-143.88 | Страница 4 |
|---|---|---|

V1MA

## ТЕХНИКО-ЭКОНОМИЧЕСКИЕ ДАННЫЕ И ПОКАЗАТЕЛИ

| Наименование показателей | | | | | Код | Типовая проектная документация | | | | Примечание* |
|---|---|---|---|---|---|---|---|---|---|---|
| | | | | | | Всего | Удельные показатели | | | |
| | | | | | | | на 1 м² общей площади | на расчетную единицу | на 1 млн. руб. СМР | |
| G3DB Производственная программа | Мощность предприятия | Расчетные единицы | Единица мощности | | EA05 | м3/ч | | | | |
| | | | Единица годового объема товарной продукции | в натуральном выражении | EA07 | тыс.м3 | | | | |
| | | | | в оптовых ценах, тыс. руб. | EA08 | | | | | |
| | | Количество расчетных единиц | Мощность | | ЕД06 | 300 | | | | |
| | | | Годовой объем товарной продукции | в натуральном выражении | ЕД09 | 3650 | | | | |
| | | | | в оптовых ценах, тыс. руб. | ЕД10 | | | | | |
| | Затраты производства (себестоимость), тыс. руб. (удельные показатели на 1 руб. товарной продукции, коп.) | | | | СП02 | 16,31 / 16,43 | | | | |
| | Прибыль (годовая), тыс. руб. (удельные показатели на 1 руб. товарной продукции, коп.) | | | | СП07 | | | | | |
| | Уровень рентабельности (прибыль к себестоимости), % | | | | СП03 | | | | | |
| | Срок окупаемости капиталовложений (сметной стоимости), год | | | | СП04 | | | | | |
| | Приведенные затраты, тыс. руб. (удельные показатели, руб.) | | | | СП06 | 20,71 / 21,19 | | 5,67 / 5,81 | | |
| | Уровень механизации и автоматизации производственных процессов, % | | | | ШТ11 | 80 | | | | |
| | Удельный вес рабочих, занятых ручным трудом, % | | | | ЮА62 | | | | | |
| | Трудоемкость изготовления продукции (годовая), чел.-ч. | | | | ТР07 | | | | | |
| | Производительность труда | | годовой выпуск продукции на одного работающего, тыс. руб. | | ШТ06 | | | | | |
| | | | то же, в натуральном выражении | | ШТ07 | | | | | |
| G3DD Режим работы и штаты | Численность работающих, чел. | | общая | | ШТ02 | | | | | |
| | | в том числе | рабочих | | ШТ03 | | | | | |
| | | | в наиболее многочисленную смену | | ШТ04 | | | | | |
| | количество рабочих дней в году | | | | ШТ08 | 365 | | | | |
| | количество смен в сутки | | | | ШТ01 | 3 | | | | |
| | продолжительность смены, ч. | | | | ШТ09 | 8 | | | | |
| | коэффициент сменности по рабочим | | | | ШТ05 | | | | | |
| | коэффициент загрузки оборудования | | | | ШТ10 | 0,85 | | | | |
| G3OC Техническая характеристика | площадь, м² | | застройки | | ХП01 | 90,3 | | 0,30 | | |
| G3OB | | | общая | | ХП02 | 165,6 | | 0,55 | | |
| | | в том числе | подземной части | | ХП03 | 89,2 | | | | |
| | | | встроенных (бытовых) помещений | | ХП09 | | | | | |
| G3NB | объем строительный, м³ | | общий | | ХБ01 | 885,4 | | 2,95 | | |
| | | в том числе | подземной части | | ХБ02 | 434,1 | | | | |
| | | | встроенных (бытовых) помещений | | ХБ03 | | | | | |



* для заполнения данных проекта привязки

КАНАЛИЗАЦИОННАЯ НАСОСНАЯ СТАНЦИЯ ПРОИЗВОДИТЕЛЬНОСТЬЮ 120-660 м3/ч, НАПОРОМ 6-51 м ПРИ ГЛУБИНЕ ЗАЛОЖЕНИЯ ПОДВОДЯЩЕГО КОЛЛЕКТОРА 4,0 м (МОНОЛИТНЫЙ ВАРИАНТ)

ТИПОВОЙ ПРОЕКТ 902-1-143.88

Страница 5

| | Наименование показателей | | Код | Типовая проектная документация | | | | Примечание |
|---|---|---|---|---|---|---|---|---|
| | | | | Всего | Удельные показатели: на 1 м² общей площади | Удельные показатели: на расчетную единицу | Удельные показатели: на 1 млн. руб. СМР | |
| V1IA | Стоимость. Сметная стоимость, тыс. руб. (удельные показатели, руб.) | общая | CC01 | 48,76 / 52,09 | | 162,53 / 173,63 | | |
| V1IB | в том числе | строительно-монтажных работ | CC02 | 36,96 / 40,79 | 223,19 / 246,32 | | | |
| V1IL | в том числе | оборудования | CC03 | 11,8 | | | | |
| V1IO | | общая с учетом условной привязки | CC10 | | | | | |
| | Трудоемкость | нормативная трудоемкость, чел.-ч | TP08 | 7612 / 9144 | | 25,37 / 30,48 | | |
| V1JF | Трудоемкость | трудозатраты построечные, чел.-ч | TP06 | 6562 / 7324 | 39,62 / 44,23 | 21,87 / 24,41 | 177543 / 179554 | |
| V1KB | Материалоемкость. Цемент, т (удельные показатели, кг) | всего | PЦ01 | 40,8 | 246,4 | 136,0 | 1103896 / 1000245 | |
| | | приведенный к М400 | PЦ02 | 40,8 | 246,4 | 136,0 | 1103896 / 1000245 | |
| | | в том числе на индустриальные изделия | PЦ03 | | | | | |
| | Сталь, т (удельные показатели, кг) | всего | PC01 | 10,07 / 10,43 | 60,81 / 62,98 | 33,57 / 34,77 | 272457 / 255700 | |
| | | приведенная к классу А-1 и Ст3 | PC02 | 15,70 / 15,90 | 94,81 / 96,01 | 52,33 / 53,0 | 424783 / 389801 | |
| | | в том числе на индустриальные изделия | PC03 | 4,64 | 28,02 | 15,47 | 125541 / 113753 | |
| | Бетон и железобетон, м³ | всего | PБ01 | 142,4 | 0,86 | 0,47 | 3852,8 / 3491,1 | |
| | в том числе | монолитный | PБ02 | 125,5 | 0,76 | 0,42 | | |
| | в том числе | сборный тяжелый | PБ04 | 16,9 | 0,10 | 0,06 | 457,3 / 414,3 | |
| | в том числе | сборный легкий | PБ05 | | | | | |
| | Лесоматериалы, м³ | всего | PЛ01 | 3,14 | 0,019 | 0,01 | 84,96 / 76,98 | |
| | | приведенные к круглому лесу | PЛ02 | 5,39 | 0,033 | 0,018 | 145,83 / 132,14 | |
| | Кирпич, тыс. шт. | | PK01 | 30,9 | 0,19 | 0,103 | 836,04 / 757,54 | |
| | Стекло строительное, м² | | PД01 | | | | | |
| | Асбестоцемент, м² | | PД02 | | | | | |
| | Рулонные кровельные и гидроизоляционные материалы, м² | | PГ03 | 445,0 | 2,69 | 1,483 | 12040,0 / 10909,5 | |
| | Трубы пластмассовые | м | PД04 | 149,7 | 0,904 | 0,499 | 4050,32 / 3670,02 | |
| | Трубы пластмассовые | т | PД05 | 0,08 | 0,0005 | 0,0002 | 2,16 / 1,96 | |
| | Трубы стеклянные, м | | PД06 | | | | | |
| V1LH | Ресурсы на производственные и эксплуатационные нужды. Расход воды. Холодной. Расчетный | м³/сут | ЭВ13 | 57,75 | 0,35 | 0,19 | | |
| | Расчетный | л/с | ЭВ11 | 1,13 | 0,007 | 0,004 | | |
| | Годовой, м³ | | ЭВ14 | 21078,75 | 127,29 | 70,26 | | |
| | Горячей. Расчетный | м³/сут | ЭВ23 | | | | | |
| | Расчетный | л/с | ЭВ21 | | | | | |
| | Годовой м³ | | ЭВ24 | | | | | |

КАНАЛИЗАЦИОННАЯ НАСОСНАЯ СТАНЦИЯ ПРОИЗВОДИТЕЛЬНОСТЬЮ 120-660 м3/ч, НАПОРОМ 6-51 м ПРИ ГЛУБИНЕ ЗАЛОЖЕНИЯ ПОДВОДЯЩЕГО КОЛЛЕКТОРА 4,0 м (МОНОЛИТНЫЙ ВАРИАНТ)

ТИПОВОЙ ПРОЕКТ 902-1-143.88

Страница 6

| | Наименование показателей | | | | | Код | Типовая проектная документация: Всего | Удельные показатели: на 1 м² общей площади | Удельные показатели: на расчетную единицу | Удельные показатели: на 1 млн. руб. СМР | Примечание |
|---|---|---|---|---|---|---|---|---|---|---|---|
| V1LS | Ресурсы на производственные и эксплуатационные нужды. Расход пара: расчетный, кг/ч | | | | | ПС09 | | | | | |
| | Расход пара: годовой, т | | | | | ПС07 | | | | | |
| | Расход сжатого воздуха: расчетный, м³/ч | | | | | ЭС02 | | | | | |
| V1LA | Расход сжатого воздуха: годовой, м³ | | | | | ЭС03 | | | | | |
| | Расход тепла, всего, расчетный, | | | | кВт | ЭТ01 | 5910 | 357,43 | 197,3 | | |
| | | | | | ккал/ч | ЭТ14 | 50900 | 307,37 | 169,67 | | |
| | Расход тепла, всего, годовой, (удельные показатели, ГДж) | | | | ГДж | ЭТ21 | 27,9 | 0,17 | 0,09 | | |
| | | | | | Гкал | ЭТ25 | 116,9 | | | | |
| | Расход тепла, в том числе на отопление, расчетный, | | | | кВт | ЭТ02 | 10350 | 62,5 | 34,5 | | |
| | | | | | ккал/ч | ЭТ15 | 8900 | 53,74 | 29,67 | | |
| | Расход тепла, в том числе на отопление, годовой, (удельные показатели, ГДж) | | | | ГДж | ЭТ22 | 7,5 | 0,05 | 0,03 | | |
| V1LN | | | | | Гкал | ЭТ26 | 31,3 | | | | |
| | Расход тепла, в том числе на вентиляцию, расчетный, | | | | кВт | ЭТ03 | 30240 | 182,61 | 100,8 | | |
| | | | | | ккал/ч | ЭТ16 | 26000 | 157,01 | 86,67 | | |
| | Расход тепла, в том числе на вентиляцию, годовой, (удельные показатели, ГДж) | | | | ГДж | ЭТ23 | 11,0 | 0,07 | 0,04 | | |
| | | | | | Гкал | ЭТ27 | 46,0 | | | | |
| | Расход тепла, в том числе на горячее водоснабжение, расчетный, | | | | кВт | ЭТ04 | 18600 | 112,32 | 62 | | |
| | | | | | ккал/ч | ЭТ17 | 16000 | 96,62 | 53,33 | | |
| | Расход тепла, в том числе на горячее водоснабжение, годовой, (удельные показатели, ГДж) | | | | ГДж | ЭТ24 | 9,5 | 0,06 | 0,03 | | |
| | | | | | Гкал | ЭТ28 | 39,6 | | | | |
| V1LI | Канализационные стоки, расчетный, м³/сут. | | | | | ЭК01 | 0,75 | | | | |
| | Расход газа: расчетный, м³/ч | | | | | ЭГ01 | | | | | |
| V1LJ | Расход газа: годовой, м³ | | | | | ЭГ02 | | | | | |
| V1LL | Расход электроэнергии, годовой, МВт·ч (удельные показатели, кВт·ч) | | | | | ПС08 | 0,505 | 3,05 | 1,68 | | |
| V1LK | Потребная электрическая мощность, кВт | | | | | ЭМ01 | 97,3 | | 0,32 | | |
| V1GB | Продолжительность строительства, мес. | | | | | ПС01 | 9,05 / 10,1 | | | | |

| КАНАЛИЗАЦИОННАЯ НАСОСНАЯ СТАНЦИЯ ПРОИЗВОДИТЕЛЬНОСТЬЮ 120-660 м3/ч, НАПОРОМ 6-51 м ПРИ ГЛУБИНЕ ЗАЛОЖЕНИЯ ПОДВОДЯЩЕГО КОЛЛЕКТОРА 4,0 м (МОНОЛИТНЫЙ ВАРИАНТ) | ТИПОВОЙ ПРОЕКТ 902-1-143.88 | Страница 7 |
|---|---|---|

В7ЕА СОСТАВ ПРОЕКТНОЙ ДОКУМЕНТАЦИИ

| | | |
|---|---|---|
| Альбом I (из тп 902-1-142.88) | ПЗ | Пояснительная записка |
| Альбом 2 (из тп 902-1-142.88) | ТХ | Технология производства |
| | ВК | Внутренний водопровод и канализация |
| | ОВ | Отопление и вентиляция |
| Альбом 3 (из тп 902-1-142.88) | | Общие чертежи |
| | АР | Архитектурные решения |
| | КЖ1 | Конструкции железобетонные |
| | КМ1 | Конструкции металлические |
| Альбом 4 (из тп 902-1-142.88) | КЖ1И | Изделия |
| | АРИ | Изделия |
| Альбом 5 | | Подземная часть |
| | КЖ2 | Конструкции железобетонные |
| | КМ2 | Конструкции металлические |
| | КЖ2И | Изделия |
| Альбом 6 (из тп 902-1-142.88) | ЭМ | Силовое электрооборудование |
| | АТХ | Технологический контроль |
| Альбом 7 (из тп 902-1-142.88) | Н | Нестандартизированное оборудование |
| Альбом 8 (из тп 902-1-142.88) | СО | Спецификации оборудования |
| Альбом 9 | ВМ | Ведомости потребности в материалах |
| Альбом I0 (из тп 902-1-142.88) | С | Сметы. Общая часть |
| Альбом II | С | Сметы. Подземная часть |

Примененные типовые материалы:

| | |
|---|---|
| Серия 7.902-4 | Бак разрыва струи вместимостью I80 л |

Объем проектных материалов, приведенных к формату А4 - I90 форматок

В7ВА АВТОР ПРОЕКТА — Институт "Харьковский Водоканалпроект", 3I0072, г.Харьков, ул.Тобольская, 42-а

В7НА УТВЕРЖДЕНИЕ — Утвержден и введен в действие Главным управлением проектирования Госстроя СССР протокол от 09.08.88 № 53

В7КА ПОСТАВЩИК — ОАО «ЦПП», 127238, Москва, Дмитровское ш., 46, к. 2

Инв. № 23479 Катал.л. № 063030

gost.e-ecolog.ru