СК-2	**СТРОИТЕЛЬНЫЙ КАТАЛОГ** **Часть 2** **ТИПОВЫЕ ПРОЕКТЫ ПРЕДПРИЯТИЙ, ЗДАНИЙ И СООРУЖЕНИЙ**	902-I-I42.88
ОАО «ЦПП»	КАНАЛИЗАЦИОННАЯ НАСОСНАЯ СТАНЦИЯ ПРОИЗВОДИТЕЛЬНОСТЬЮ I20–660 м3/ч, НАПОРОМ 6–5Iм ПРИ ГЛУБИНЕ ЗАЛОЖЕНИЯ ПОДВОДЯЩЕГО КОЛЛЕКТОРА 4,0 м (СБОРНО-МОНОЛИТНЫЙ ВАРИАНТ)	УДК 628.I2
МАРТ 1989	ТИПОВОЙ ПРОЕКТ	На 7 страницах Страница 1

ФАСАД I–3

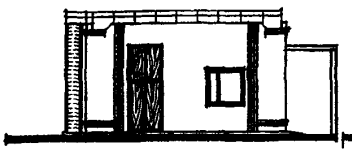

ФАСАД В–А

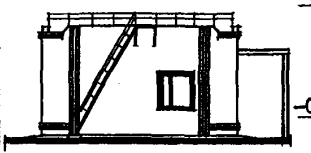

РАЗРЕЗ I–I

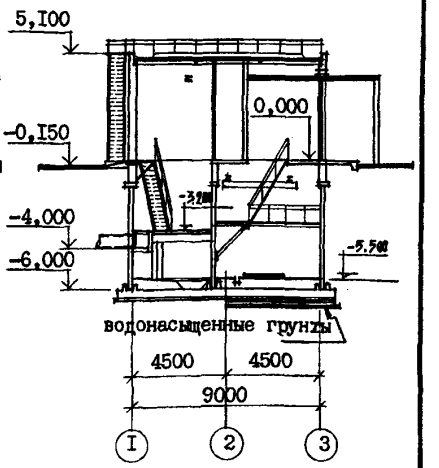

ПЛАН НА ОТМ.–5,500

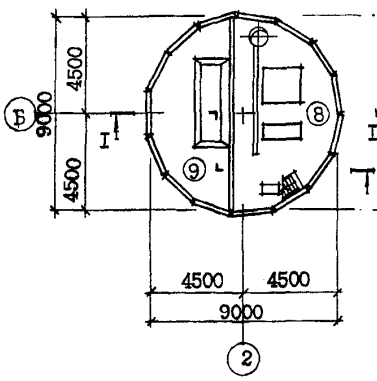

ПЛАН НА ОТМ.–3,200

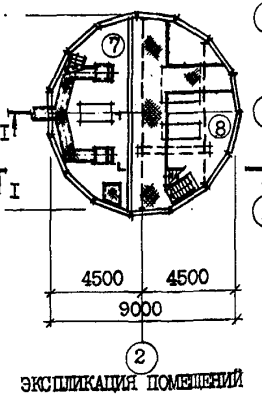

ПЛАН НА ОТМ. 0,000

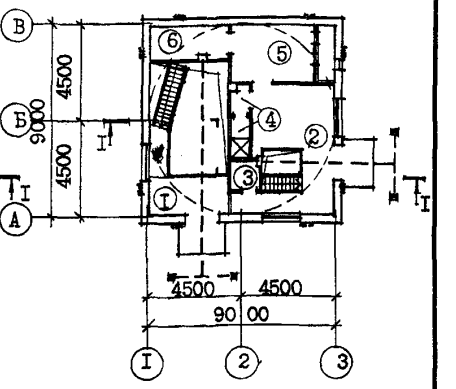

ЭКСПЛИКАЦИЯ ПОМЕЩЕНИЙ

Номер	Наименование	Площадь м2	Номер	Наименование	Площадь м2
I	Монтажная площадка помещения		6	Узел ввода	5,9
	решеток	6,6	7	Помещение решеток	25,5
2	Монтажная площадка машзала	I9,2	8	Машзал	36,3
3	Санузел	2,0	9	Приемный резервуар	25,5
4	Душевая с тамбуром	3,0			
5	Венткамера	I3,I			

gost.e-ecolog.ru

КАНАЛИЗАЦИОННАЯ НАСОСНАЯ СТАНЦИЯ ПРОИЗВОДИТЕЛЬНОСТЬЮ 120-660 м3/ч, НАПОРОМ 6-51 м ПРИ ГЛУБИНЕ ЗАЛОЖЕНИЯ ПОДВОДЯЩЕГО КОЛЛЕКТОРА 4,0м (СБОРНО-МОНОЛИТНЫЙ ВАРИАНТ)	ТИПОВОЙ ПРОЕКТ 902-1-142.88	Страница 2

ПЛАН РАЗМЕЩЕНИЯ ТЕХНОЛОГИЧЕСКОГО ОБОРУДОВАНИЯ

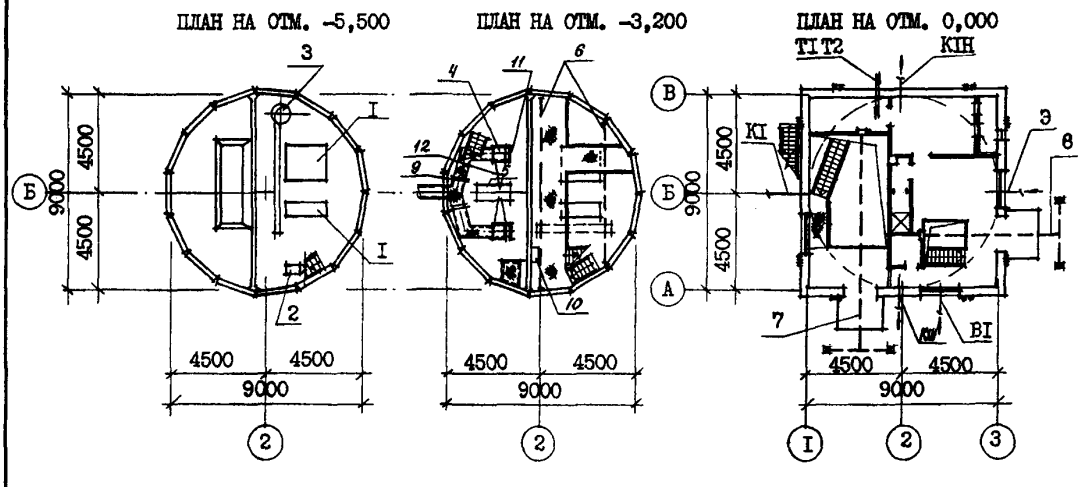

Поз	Наименование и марка	Количество	Поз	Наименование и марка	Количество
1	Насос СД (СМ)	3	8	Таль электрическая ТЭ 100-52120-01	1
2	Насос вихревой ВК	2	9	Затвор щитовой ЗЩ-Р-600х900	2
3	Насос "ГНОМ" 10-10	2	10	Бак разрыва струи вместимостью	
4	Решетка механическая РМУ-16	2		180 л	1
5	Дробилка Д-3Б	1	11	Шандор ВХН = 600х900	2
6	Кран мостовой ручной г/п 1 т	1	12	Загрузочный лоток	1
7	Таль ручная г/п 1т (для Нк=4,0;				
	5,5м) или таль электрическая	1			
	ТЭ100-52120-01 (для Нк=7,0м)	1			

D2BA СТРОИТЕЛЬНЫЕ КОНСТРУКЦИИ И ИЗДЕЛИЯ

ПОДЗЕМНАЯ ЧАСТЬ

Фундаменты - монолитная железобетонная плита

Стены - сборные панели по серии 3.902.1-10,вып.1, типоразмеров 1.

Перегородки - сборные панели по серии 3.902.1-10,вып.2,типоразмеров 2

Перекрытия - монолитные и сборно-монолитные железобетонные по серии 3.006.1-2/82,вып.1-2,типоразмеров-7

НАДЗЕМНАЯ ЧАСТЬ

Стены - кирпичные

Перегородки - кирпичные армированные

Покрытие - плиты сборные железобетонные по серии ПК-01-88, ГОСТ 22701.2-77*,типоразмеров - 2

Кровля - рулонная плоская из 4-х слоев рубероида с защитным слоем из гравия, утеплитель -плитный пенобетон γ = 500 кг/м3

Лестницы - стальные по серии 1.450.3-3, вып.1. Типоразмеров - 2

Полы - бетонные, цементные, керамическая плитка

H5UA ОТДЕЛКА

НАРУЖНАЯ

Кладка фасадов из отборного глиняного кирпича с расшивкой швов, штукатурка цементным раствором пилонов, оконных и дверных откосов.

ВНУТРЕННЯЯ

Штукатурка, известковая побелка, клеевая, масляная и поливинилацетатная окраска, облицовка глазурованной плиткой.

G3GA ИНЖЕНЕРНОЕ ОБОРУДОВАНИЕ

Водоснабжение - хозяйственно-питьевое от наружных сетей, напор на вводе 10 м

Расчетный расход воды на хозяйственно-питьевые нужды - 0,3 л/с; на производственные нужды - 0,83 л/с.

КАНАЛИЗАЦИОННАЯ НАСОСНАЯ СТАНЦИЯ ПРОИЗВОДИТЕЛЬНОСТЬЮ I20-660 м3/ч, НАПОРОМ 6-5I м ПРИ ГЛУБИНЕ ЗАЛОЖЕНИЯ ПОДВОДЯЩЕГО КОЛЛЕКТОРА 4,0 м (СБОРНО-МОНОЛИТНЫЙ ВАРИАНТ)	ТИПОВОЙ ПРОЕКТ 902-I-I42.88	Страница 3

Оконные блоки - деревянные по ГОСТ I2506-8I, типоразмеров - I
Двери - деревянные по ГОСТ 6629-74*, типоразмеров - 2, индивидуальные, типоразмеров - I
Перемычки - сборные железобетонные по серии I.038.I-I, типоразмеров - 5
Подоконные плиты - железобетонные по ГОСТ 8484-82, типоразмеров - I
Наибольшая масса монтажного элемента (плита покрытия) - 3,3 т

Канализация - хозяйственно-бытовая, в приемный резервуар канализационной насосной станции
Отопление - водяное, теплоноситель - - вода I50+70°С от наружных тепловых сетей
Вентиляция - приточно-вытяжная с механическим побуждением и естественная
Электроснабжение - от низковольтных сетей напряжением 380/220В
Электроосвещение - лампы накаливания

J3OB НОРМАТИВНОЕ ЗНАЧЕНИЕ ВЕТРОВОГО ДАВЛЕНИЯ - 23 кгс/м2 (0,23 кПа)

J3NB НОРМАТИВНОЕ ЗНАЧЕНИЕ ВЕСА СНЕГОВОГО ПОКРОВА - I00 кгс/м2 (0,98 кПа)

R2CO СТЕПЕНЬ ОГНЕСТОЙКОСТИ - вторая

N1BD РАСЧЕТНАЯ ТЕМПЕРАТУРА НАРУЖНОГО ВОЗДУХА - минус 30°С

G2EE ИНЖЕНЕРНО-ГЕОЛОГИЧЕСКИЕ УСЛОВИЯ - обычные и для водонасыщенных грунтов

G2DD КЛИМАТИЧЕСКИЕ ПОДРАЙОНЫ СССР - IВ,IВ

G3DT ТЕХНОЛОГИЧЕСКИЙ ПРОЦЕСС

Канализационная насосная станция предназначена для перекачки хозяйственно-бытовых и близких к ним по составу производственных сточных вод, имеющих нейтральную или слабощелочную реакцию. Насосная станция запроектирована без постоянно обслуживающего персонала. Канализационная насосная станция может располагаться как на территории промплощадки, так и на самостоятельной площадке, в населенном пункте и вне его. В машинном зале насосной станции устанавливаются три насоса марки СД (2 рабочих, I резервный) насос марки ВК (I рабочий, I на складе), насос дренажный "ГНОМ" I0-I0 (I рабочий, I резервный). В помещении решеток устанавливаются две механизированные решетки РМУ-IБ (I рабочая, I резервная) и дробилка Д-3б (I рабочая). Для монтажа и демонтажа оборудования предусмотрено подъемно-транспортное оборудование.

G3BD ПРОИЗВОДСТВЕННАЯ ПРОГРАММА

Производительность I20-660 м3/ч

ДОПОЛНИТЕЛЬНЫЕ ДАННЫЕ

Проект разработан взамен т.п. 902-I-59
Расчетный показатель перекачиваемой жидкости I м3/ч (всего расчетных единиц 300)
Сметы составлены в ценах и нормах I984 г.
Показатели технико-экономических данных приведены в числителе для сухих грунтов, в знаменателе - для мокрых.

КАНАЛИЗАЦИОННАЯ НАСОСНАЯ СТАНЦИЯ ПРОИЗВОДИТЕЛЬНОСТЬЮ 120-660 м3/ч, НАПОРОМ 6-51 м ПРИ ГЛУБИНЕ ЗАЛОЖЕНИЯ ПОДВОДЯЩЕГО КОЛЛЕКТОРА 4,0 м (СБОРНО-МОНОЛИТНЫЙ ВАРИАНТ)

ТИПОВОЙ ПРОЕКТ 902-1-142.88

Страница 4

V1MA

ТЕХНИКО-ЭКОНОМИЧЕСКИЕ ДАННЫЕ И ПОКАЗАТЕЛИ

Наименование показателей						Код	Типовая проектная документация				Примечание*
							Всего	Удельные показатели			
								на 1 м² общей площади	на расчетную единицу	на 1 млн. руб. СМР	
G3DB Производственная программа	Мощность предприятия	Расчетные единицы	Единица мощности			ЕА05	м3/ч				
			Единица годового объема товарной продукции	в натуральном выражении		ЕА07	тыс.м3				
				в оптовых ценах, тыс. руб.		ЕА08					
		Количество расчетных единиц	Мощность			ЕД06	300				
			Годовой объем товарной продукции	в натуральном выражении		ЕД09	3650				
				в оптовых ценах, тыс. руб.		ЕД10					
	Затраты производства (себестоимость), тыс. руб. (удельные показатели на 1 руб. товарной продукции, коп.)					СП02	16,44 / 16,57				
	Прибыль (годовая), тыс. руб. (удельные показатели на 1 руб. товарной продукции, коп.)					СП07					
	Уровень рентабельности (прибыль к себестоимости), %					СП03					
	Срок окупаемости капиталовложений (сметной стоимости), год					СП04					
	Приведенные затраты, тыс. руб. (удельные показатели, руб.)					СП06	21,13 / 21,67		5,79 / 5,94		
	Уровень механизации и автоматизации производственных процессов, %					ШТ11	80				
	Удельный вес рабочих, занятых ручным трудом, %					ЮА62					
	Трудоемкость изготовления продукции (годовая), чел.-ч.					ТР07					
	Производительность труда	годовой выпуск продукции на одного работающего, тыс. руб.				ШТ06					
		то же, в натуральном выражении				ШТ07					
G3DD Режим работы и штаты	Численность работающих, чел.	общая				ШТ02					
		в том числе	рабочих			ШТ03					
			в наиболее многочисленную смену			ШТ04					
	количество рабочих дней в году					ШТ08	365				
	количество смен в сутки					ШТ01	3				
	продолжительность смены, ч.					ШТ09	8				
	коэффициент сменности по рабочим					ШТ05					
	коэффициент загрузки оборудования					ШТ10	0,85				
G3OC Техническая характеристика	Площадь, м²	застройки				ХП01	90,3		0,30		
G3OB		общая				ХП02	165,6		0,55		
		в том числе	подземной части			ХП03	89,2				
			встроенных (бытовых) помещений			ХП09					
G3NB	Объем строительный, м³	общий				ХБ01	867,5		2,89		
		в том числе	подземной части			ХБ02	416,2				
			встроенных (бытовых) помещений			ХБ03					

* для заполнения данных проекта привязки

КАНАЛИЗАЦИОННАЯ НАСОСНАЯ СТАНЦИЯ ПРОИЗВОДИТЕЛЬНОСТЬЮ 120-660 м3/ч, НАПОРОМ 6-51 м ПРИ ГЛУБИНЕ ЗАЛОЖЕНИЯ ПОДВОДЯЩЕГО КОЛЛЕКТОРА 4,0 м (СБОРНО-МОНОЛИТНЫЙ ВАРИАНТ)

ТИПОВОЙ ПРОЕКТ 902-1-142.88

Страница 5

	Наименование показателей	Код	Типовая проектная документация				Примечание
			Всего	Удельные показатели			
				на 1 м² общей площади	на расчетную единицу	на 1 млн. руб. СМР	
V1IA	Стоимость. Сметная стоимость, тыс. руб. (удельные показатели, руб.)						
V1IB	общая	CC01	51,68 / 55,30		172,27 / 184,33		
V1IL	в том числе: строительно-монтажных работ	CC02	39,88 / 43,50	240,82 / 262,68			
V1IO	в том числе: оборудования	CC03	11,80				
	общая с учетом условной привязки	CC10					
	Трудоемкость. нормативная трудоемкость, чел.-ч	TP08	7960 / 9447		26,53 / 31,49		
V1JF	трудозатраты построечные, чел.-ч	TP06	6544 / 7149	39,52 / 43,17	21,81 / 23,83	164092 / 164345	
V1KB	Материалоемкость. Цемент, т (удельные показатели, кг): всего	PЦ01	40,7	245,77	135,67	1020561 / 935632	
	приведенный к М400	PЦ02	40,7	245,77	135,67	1020561 / 935632	
	в том числе на индустриальные изделия	PЦ03	31,9	192,63	106,33	799900 / 733333	
	Сталь, т (удельные показатели, кг): всего	PC01	12,03	72,64	40,1	301655 / 276552	
	приведенная к классу А-1 и Ст3	PC02	14,4	86,96	48,0	361083 / 331034	
	в том числе на индустриальные изделия	PC03	12,55	75,79	41,83	314694 / 288506	
	Бетон и железобетон, м³: всего	PБ01	116,3	0,70	0,39	2916,2 / 2673,6	
	в том числе: монолитный	PБ02	40,7	0,25	0,14		
	в том числе: сборный тяжелый	PБ04	75,6	0,46	0,25	1895,7 / 1737,9	
	в том числе: сборный легкий	PБ05					
	Лесоматериалы, м³: всего	PЛ01	3,14	0,019	0,01	78,74 / 72,18	
	приведенные к круглому лесу	PЛ02	5,39	0,033	0,018	135,16 / 123,91	
	Кирпич, тыс. шт.	PK01	30,9	0,19	0,103	774,82 / 710,34	
	Стекло строительное, м²	PД01					
	Асбестоцемент, м²	PД02					
	Рулонные кровельные и гидроизоляционные материалы, м²	PГ03	445,0	2,69	1,483	11158,5 / 10229,9	
	Трубы пластмассовые, м	PД04	149,7	0,904	0,499	3753,76 / 3441,38	
	Трубы пластмассовые, т	PД05	0,08	0,0005	0,0002	2,01 / 1,84	
	Трубы стеклянные, м	PД06					
V1LH	Ресурсы на производственные и эксплуатационные нужды. Расход воды. холодной: расчетный, м³/сут	ЭВ13	57,75	0,35	0,19		
	расчетный, л/с	ЭВ11	1,13	0,007	0,004		
	годовой, м³	ЭВ14	2107875	127,29	70,26		
	горячей: расчетный, м³/сут	ЭВ23					
	расчетный, л/с	ЭВ21					
	годовой м³	ЭВ24					

КАНАЛИЗАЦИОННАЯ НАСОСНАЯ СТАНЦИЯ ПРОИЗВОДИТЕЛЬНОСТЬЮ 120-660 м3/ч, НАПОРОМ 6-51 м ПРИ ГЛУБИНЕ ЗАЛОЖЕНИЯ ПОДВОДЯЩЕГО КОЛЛЕКТОРА 4,0 м (СБОРНО-МОНОЛИТНЫЙ ВАРИАНТ)

ТИПОВОЙ ПРОЕКТ 902-1-142.88

	Наименование показателей					Код	Типовая проектная документация: Всего	Удельные показатели: на 1 м² общей площади	Удельные показатели: на расчетную единицу	Удельные показатели: на 1 млн. руб. СМР	Примечание
V1LS	Ресурсы на производственные и эксплуатационные нужды. Расход пара			расчетный, кг/ч		ПС09					
				годовой, т		ПС07					
	Расход сжатого воздуха			расчетный, м³/ч		ЭС02					
V1LA				годовой, м³		ЭС03					
	Расход тепла	всего		расчетный,	кВт	ЭТ01	59190	357,43	197,3		
					ккал/ч	ЭТ14	50900	307,37	169,67		
				годовой, (удельные показатели, ГДж)	ГДж	ЭТ21	27,9	0,17	0,09		
					Гкал	ЭТ25	116,9				
		в том числе	на отопление	расчетный,	кВт	ЭТ02	10350	62,5	34,5		
					ккал/ч	ЭТ15	8900	53,74	29,67		
				годовой, (удельные показатели, ГДж)	ГДж	ЭТ22	7,5	0,05	0,03		
V1LN					Гкал	ЭТ26	31,3				
			на вентиляцию	расчетный,	кВт	ЭТ03	30240	182,61	100,8		
					ккал/ч	ЭТ16	26000	157,01	86,67		
				годовой, (удельные показатели, ГДж)	ГДж	ЭТ23	11,0	0,07	0,04		
					Гкал	ЭТ27	46,0				
			на горячее водоснабжение	расчетный,	кВт	ЭТ04	18600	112,32	62		
					ккал/ч	ЭТ17	16000	96,62	53,33		
				годовой, (удельные показатели, ГДж)	ГДж	ЭТ24	9,5	0,06	0,03		
					Гкал	ЭТ28	39,6				
V1LI	Канализационные стоки, расчетный, м³/сут.					ЭК01	0,75				
	Расход газа			расчетный, м³/ч		ЭГ01					
V1LJ				годовой, м³		ЭГ02					
V1LL	Расход электроэнергии, годовой, МВт·ч (удельные показатели, кВт·ч)					ПС08	0,505	3,05	1,68		
V1LK	Потребная электрическая мощность, кВт					ЭМ01	97,3		0,32		
V1GB	Продолжительность строительства, мес.					ПС01	9 / 9,8				

КАНАЛИЗАЦИОННАЯ НАСОСНАЯ СТАНЦИЯ ПРОИЗВОДИТЕЛЬНОСТЬЮ 120-660 м3/ч, НАПОРОМ 6-51 м ПРИ ГЛУБИНЕ ЗАЛОЖЕНИЯ ПОДВОДЯЩЕГО КОЛЛЕКТОРА 4,0 м (СБОРНО-МОНОЛИТНЫЙ ВАРИАНТ)	ТИПОВОЙ ПРОЕКТ 902-I-I42.88	Страница 7

B7EA

СОСТАВ ПРОЕКТНОЙ ДОКУМЕНТАЦИИ

Альбом I	ПЗ	Пояснительная записка
Альбом 2	ТХ	Технология производства
	ВК	Внутренний водопровод и канализация
	ОВ	Отопление и вентиляция
Альбом 3		Общие чертежи
	АР	Архитектурные решения
	КЖI	Конструкции железобетонные
	КМI	Конструкции металлические
Альбом 4	КЖПИ	Изделия
	АРИ	Изделия
Альбом 5		Подземная часть
	КЖ2	Конструкции железобетонные
	КМ2	Конструкции металлические
	КЖ2И	Изделия
Альбом 6	ЭМ	Силовое электрооборудование
	АТХ	Технологический контроль
Альбом 7	Н	Нестандартизированное оборудование
Альбом 8	СО	Спецификации оборудования
Альбом 9	ВМ	Ведомости потребности в материалах
Альбом I0	С	Сметы. Общая часть
Альбом II	С	Сметы. Подземная часть

Примененные типовые материалы:

Серия 7.902-4	Бак разрыва струи вместимостью I80 л

Объем проектных материалов, приведенных к формату А4-II67 форматок

B7BA АВТОР ПРОЕКТА — Институт "Харьковский Водоканалпроект", 3I0072, г.Харьков, ул.Тобольская, 42а

B7HA УТВЕРЖДЕНИЕ — Утвержден и введен в действие Главным управлением проектирования Госстроя СССР протокол от 09.08.88 № 53

B7KA ПОСТАВЩИК — ОАО «ЦПП», 127238, Москва, Дмитровское ш., 46, к. 2

Инв. № 23478 Катал.л. № 063029

gost.e-ecolog.ru