СК-2	СТРОИТЕЛЬНЫЙ КАТАЛОГ Часть 2 ТИПОВЫЕ ПРОЕКТЫ ПРЕДПРИЯТИЙ, ЗДАНИЙ И СООРУЖЕНИЙ	ТИПОВОЙ ПРОЕКТ 902-I- II0.87 УДК 628.I2
ОАО «ЦПП»	КАНАЛИЗАЦИОННАЯ НАСОСНАЯ СТАНЦИЯ ПРОИЗВОДИТЕЛЬНОСТЬЮ 75-200 м3/ч, НАПОРОМ 30-33 м С НЕЗАСОРЯЮЩИМИСЯ НАСОСАМИ (МАРКИ СДС 80/32) ПРИ ГЛУБИНЕ ЗАЛОЖЕНИЯ ПОДВОДЯЩЕГО КОЛЛЕКТОРА 5,5 м (МОНОЛИТНЫЙ ВАРИАНТ)	**DIQC**
ДЕКАБРЬ **1987**		На 3-х листах На 5-и страницах Страница 1

ФАСАД А-В

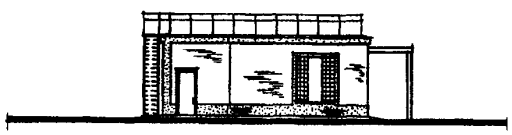

ФАСАД 2-I

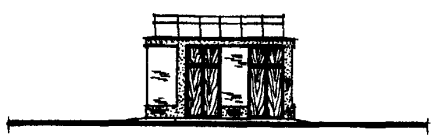

РАЗРЕЗ I-I

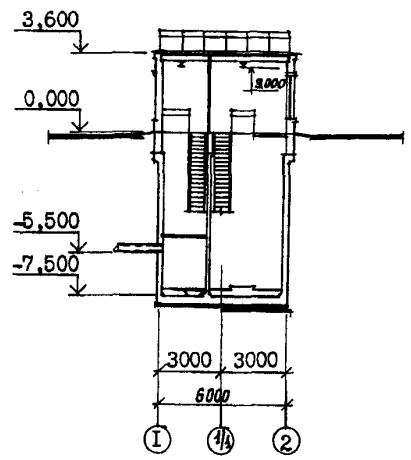

ПЛАН НА ОТМ. -7.200

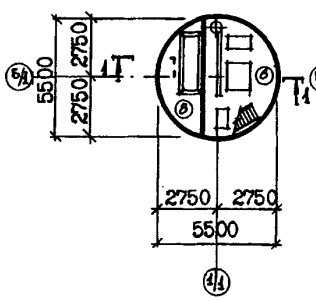

ПЛАН НА ОТМ. -4.700

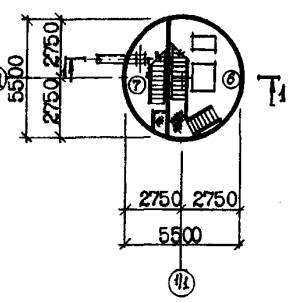

ПЛАН НА ОТМ. 0.000

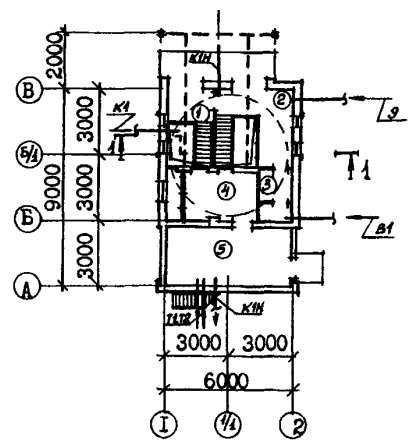

ЭКСПЛИКАЦИЯ ПОМЕЩЕНИЙ

Номер	Наименование	Площадь м2	Номер	Наименование	Площадь м2
I	Монтажная площадка помещения		5	Венткамера вытяжная	I5,79
	приемного резервуара	3,I5	6	Машзал	I5,5
2	Монтажная площадка машзала	7,80	7	Помещение решетчатого накопителя	7,3
3	Санузел	3,32	8	Приемный резервуар	7,3
4	Венткамера приточная	9,32			

gost.e-ecolog.ru

КАНАЛИЗАЦИОННАЯ НАСОСНАЯ СТАНЦИЯ ПРОИЗВОДИТЕЛЬНОСТЬЮ 75-200 м3/ч, НАПОРОМ 30-33 м С НЕЗАСОРЯЮЩИМИСЯ НАСОСАМИ (МАРКИ СДС 80/32) ПРИ ГЛУБИНЕ ЗАЛОЖЕНИЯ ПОДВОДЯЩЕГО КОЛЛЕКТОРА 5,5 м (МОНОЛИТНЫЙ ВАРИАНТ)	ТИПОВОЙ ПРОЕКТ 902-I- II0.87	Лист I Страница 2

ПЛАН РАЗМЕЩЕНИЯ ТЕХНОЛОГИЧЕСКОГО ОБОРУДОВАНИЯ

ПЛАН НА ОТМ. -7,200 ПЛАН НА ОТМ. -4,700 ПЛАН НА ОТМ. 0,000

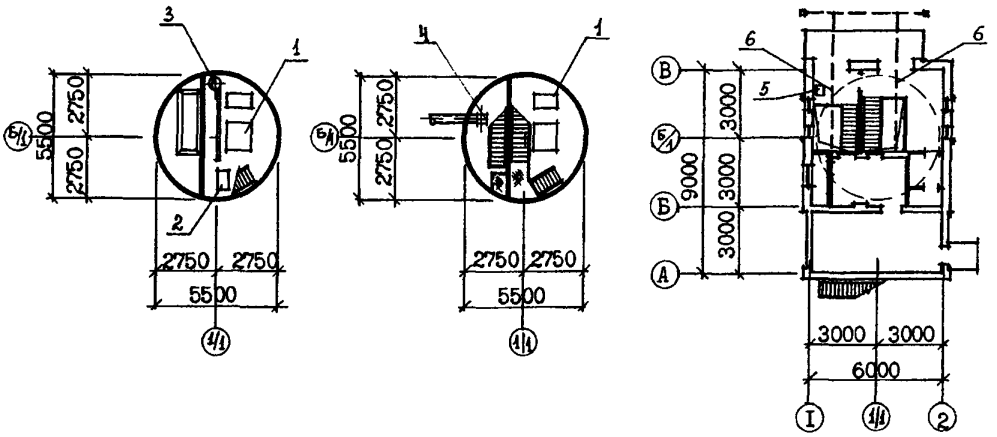

ЭКСПЛИКАЦИЯ ОБОРУДОВАНИЯ

Поз.	Наименование и марка	Колич.	Поз.	Наименование и марка	Колич.
I	Насос динамический СДС 80/32	4	5	Контейнер герметический W =0,4м3	I
2	Насос вихревой ВК 2/26	2	6	Таль электрическая ТЭ 050-52I20-	
3	Насос "ГНОМ" I0-I0	2		-0I; г/п 0,5 т	2
4.	Накопитель решетчатый	I			

D2BA СТРОИТЕЛЬНЫЕ КОНСТРУКЦИИ И ИЗДЕЛИЯ

ПОДЗЕМНАЯ ЧАСТЬ

Днище - монолитное железобетонное М200

Стены - монолитные железобетонные М200

Перегородки - монолитный железобетон

Перекрытия - монолитные и сборно-монолитные железобетонные по серии 3.006.I-2/82 в.I-2

НАДЗЕМНАЯ ЧАСТЬ

Стены - кирпичные

Перегородки- кирпичные армированные

Покрытие - плиты сборные железобетонные по серии I.465.I-I0/82.вып.I типоразмеров-2

Кровля-рулонная плоская из 4-х слоев биостойкого рубероида с защитным слоем из гравия, утеплитель-плитный пенобетон γ =500 кг/м3

Лестницы - стальные по серии I.450.3-3 вып.I, типоразмеров -2

Полы - бетонные, цементные, керамическая плитка

H5UA ОТДЕЛКА

НАРУЖНАЯ

Кладка фасадов из отборного глиняного кирпича с расшивкой швов, штукатурка цементным раствором цоколя, оконных и дверных откосов.

ВНУТРЕННЯЯ

Штукатурка, известковая побелка, клеевая и поливинилацетатная окраска, окраска эмалями, облицовка глазурованной плиткой.

G3GA ИНЖЕНЕРНОЕ ОБОРУДОВАНИЕ

Водоснабжение - хозяйственно-питьевое от наружных сетей, напор на вводе 20 м

Расчетный расход воды на хозяйственно-питьевые нужды - 0, 4 л/с; на технические нужды - 0,56 л/с.

КАНАЛИЗАЦИОННАЯ НАСОСНАЯ СТАНЦИЯ ПРОИЗВОДИТЕЛЬНОСТЬЮ 75-200 м3/ч НАПОРОМ 30-33 м С НЕЗАСОРЯЮЩИМИСЯ НАСОСАМИ (МАРКИ СДС 80/32) ПРИ ГЛУБИНЕ ЗАЛОЖЕНИЯ ПОДВОДЯЩЕГО КОЛЛЕКТОРА 5,5 м (МОНОЛИТНЫЙ ВАРИАНТ)	ТИПОВОЙ ПРОЕКТ 902-I- II0.87	Лист 2 Страница 3

Оконные проемы - блоки стеклянные пустотелые по ГОСТ 9272-8I*
Типоразмеров - I
Двери - деревянные по серии I.I36-I0
Типоразмеров - 2, металлические по серии I.436.3-I9в.I типоразмеров - I
Перемычки - сборные железобетонные по серии I.038.I-Iв.I, типоразмеров - 4
Наибольшая масса монтажного элемента (плита покрытия) - 3,3 т

J30B СКОРОСТНОЙ НАПОР ВЕТРА - 23 кгс/м2 / 0,23 кПа

R2G0 СТЕПЕНЬ ОГНЕСТОЙКОСТИ - вторая

N1B0 РАСЧЕТНАЯ ТЕМПЕРАТУРА НАРУЖНОГО ВОЗДУХА - минус 30°С

Канализация - хозяйственно-бытовая, стоки сбрасываются в приемный резервуар канализационной насосной станции
Отопление - водяное, теплоноситель вода с параметрами I50+70°С.
Вентиляция - приточно-вытяжная с механическим побуждением.
Электроснабжение - от низковольтных сетей напряжением 380/220В
Электроосвещение - лампы накаливания

J3NB ВЕС СНЕГОВОГО ПОКРОВА - I00 кгс/м2 / 0,98 кПа

G2D0 КЛИМАТИЧЕСКИЕ ПОДРАЙОНЫ СССР - IB, IIB

G2EE ИНЖЕНЕРНО-ГЕОЛОГИЧЕСКИЕ УСЛОВИЯ - обычные

G3DT ТЕХНОЛОГИЧЕСКИЙ ПРОЦЕСС

Канализационная насосная станция предназначена для перекачки хозяйственно-бытовых и близких к ним по составу производственных сточных вод, имеющих нейтральную или слабощелочную реакцию. Насосная станция запроектирована без постоянно обслуживающего персонала. Канализационная насосная станция может располагаться как на территории промплощадки, так и на самостоятельной площадке, в населенном пункте и вне его. В машинном зале насосной станции устанавливаются три насоса марки СДС 80/32 (2 рабочих, I резервный, I на складе), насос марки ВК 2/26 (I рабочий, I на складе), насос дренажный "ГНОМ" I0-I0 (I рабочий, I на складе).

В приемном резервуаре ниже подводящего коллектора устанавливается решетчатый накопитель.

Для монтажа и демонтажа оборудования предусмотрено подъемно-транспортное оборудование.

G3ED ПРОИЗВОДСТВЕННАЯ ПРОГРАММА

Производительность 75-200 м3/ч

ПОТРЕБНОСТЬ В СЫРЬЕ И РЕСУРСАХ

Вода 2,36 (4I,28) м3/ч (м3/сут)
Тепло 2II50 ккал/ч / 24,60 кВт
Потребная электрическая мощность 48,0кВт

	Наименование		Всего	Удельн. показатель
V1IA	СТОИМОСТЬ			
V1IB	Общая сметная стоимость	тыс. руб.	30,08 / 35,55	-
	в том числе:			
V1IL	строительно-монтажных работ	то же	24,63 / 30,I	
V1IO	оборудования	"	5,45	
V1IS	Стоимость строительно-монтажных работ I м2 общей площади	руб.	-	297,79 / 363,92
V1IR	Стоимость строительно-монтажных работ на I м3 строительного объема	"	-	55,I2 / 67,37
V1IV	Стоимость общая на расчетный показатель	руб.	-	2I8,76 / 258,55

	Наименование		Всего	Удельн. показатель
V4KA	ЭКСПЛУАТАЦИОННЫЕ ПОКАЗАТЕЛИ			
V4KH	Расход воды холодной	м3/ч	2,36	-
V4KI	Канализационные стоки	то же	I,44	-
V4KH	Тепла	ккал/ч / кВт	2II50 / 24,60	-
	в том числе:			
	на отопление	то же	6350 / 7,4	-
	на вентиляцию	"	I4800 / I7,20	-
	Тепла на отопление I м2 общей площади	"	-	255,70 / 0,3
V4KK	Потребная электрическая мощность	кВт	48,0	-

КАНАЛИЗАЦИОННАЯ НАСОСНАЯ СТАНЦИЯ ПРОИЗВОДИТЕЛЬНОСТЬЮ 75-200 м3/ч, НАПОРОМ 30-33 м С НЕЗАСОРЯЮЩИМИСЯ НАСОСАМИ (МАРКИ СДС 80/32) ПРИ ГЛУБИНЕ ЗАЛОЖЕНИЯ ПОДВОДЯЩЕГО КОЛЛЕКТОРА 5,5 м (МОНОЛИТНЫЙ ВАРИАНТ)	ТИПОВОЙ ПРОЕКТ 902-I - II0.87	Лист 2 Страница 4

	Наименование		Всего	Удельн. показатель
VIJA	ТРУДОЕМКОСТЬ			
VIJA	Построечные трудовые затраты	чел. дн.	62I / 745	-
VIJF	То же, на I м3 строительного объема	то же	-	I,39 / I,67
VIJV	То же, на расчетный показатель	"	-	4,52 / 5,42
VIKA	РАСХОДЫ			
VIKV	Расход строительных материалов			
	Цемент, приведенный к М400	т	25,77	-
	То же, на расчетный показатель	"	-	0,I9
	Сталь	"	I0,38 / I0,72	-
	Сталь, приведенная к классам А-I и С38/23	"	I2,7 / I3,04	
	То же, на I м2 общей площади	"	-	0,I5 / 0,I6
	То же, на расчетный показатель	"	-	0,093 / 0,095
	Бетон и железобетон	м3	88,22	-
	в том числе:			
	монолитный	"	72,I3	-
	сборный	"	I6,09	-
	То же, на I м2 общей площади	"	-	I,II5
	Лесоматериалы	"	I,26	-
	Лесоматериалы, приведенные к круглому лесу	"	2,I7	-
	Кирпич	тыс. шт	I7,04	-

	Наименование		Всего	Удельн. показатель
	ТЕХНИЧЕСКИЕ ХАРАКТЕРИСТИКИ			
G3NB	Объем строительный	м3	446,8	-
	в том числе:			
	подземной части	"	2I2,0	-
VINP	Объем строительный на расчетный показатель	"	-	3,25
G30C	Площадь застройки	м2	62,6	-
G30B	Общая площадь	м2	82,7I	-
	в том числе:			
	подземной части	"	3I,05	-
VIOK	Общая площадь на расчетный показатель	"	-	0,60

В числителе указаны показатели для строительства в сухих грунтах, в знаменателе - в мокрых

ДОПОЛНИТЕЛЬНЫЕ ДАННЫЕ

Проект разработан взамен т.п. 902-I-4в

Расчетный показатель перекачиваемой жидкости I м3/ч (всего расчетных единиц I37,5)

Сметы составлены в ценах и нормах I984г.

Альбом У - (Подземная часть. Изделия) приведен в составе проекта только для сборно-монолитного варианта.

КАНАЛИЗАЦИОННАЯ НАСОСНАЯ СТАНЦИЯ ПРОИЗВОДИТЕЛЬНОСТЬЮ 75-200 м3/ч, НАПОРОМ 30-33 м С НЕЗАСОРЯЮЩИМИСЯ НАСОСАМИ (МАРКИ СДС 80/32) ПРИ ГЛУБИНЕ ЗАЛОЖЕНИЯ ПОДВОДЯЩЕГО КОЛЛЕКТОРА 5,5 м (МОНОЛИТНЫЙ ВАРИАНТ)	ТИПОВОЙ ПРОЕКТ 902-I- 110.87	Лист 3 Страница 5

В7ЕА СОСТАВ ПРОЕКТНОЙ ДОКУМЕНТАЦИИ

Альбом I	Пояснительная записка (из типового проекта 902-I- 107.87)
Альбом II	Технологические решения. Внутренний водопровод и канализация. Отопление и вентиляция (из типового проекта 902-I-107.87)
Альбом III	Архитектурно-строительные решения. Общие чертежи. Изделия. (из типового проекта 902-I-108.87)
Альбом IУ	Строительные решения. Подземная часть
Альбом УI	Силовое электрооборудование. Технологический контроль (из типового проекта 902-I-107.87)
Альбом УII	Спецификации оборудования (из типового проекта 902-I-107.87)
Альбом УIII	Ведомости потребности в материалах
Альбом IX	Сметы. Общая часть (из типового проекта 902-I-107.87)
Альбом X	Сметы. Подземная часть

Примененные типовые материалы:

Серия 7.902-4	Бак разрыва струи вместимостью 180 л

Объем проектных материалов, приведенных к формату А4, - 188 форматок

В7ВА АВТОР ПРОЕКТА Институт "Харьковский Водоканалпроект", 310072, г.Харьков, ул. Тобольская, 42а

В7НА УТВЕРЖДЕНИЕ Утвержден Главным управлением проектирования Госстроя СССР протокол от 12 июня 1987г. № АЧ-60

Введен в действие В/О "Союзводоканалниипроект", приказ №217 от 18.08.87г.

В7КА ПОСТАВЩИК ОАО «ЦПП», 127238, Москва, Дмитровское ш., 46, к. 2

Инв.№ 22367
Катал.л. 058587

gost.e-ecolog.ru