СК-2	СТРОИТЕЛЬНЫЙ КАТАЛОГ Часть 2 ТИПОВЫЕ ПРОЕКТЫ ПРЕДПРИЯТИЙ, ЗДАНИЙ И СООРУЖЕНИЙ	ТИПОВОЙ ПРОЕКТ 902-I-I09.87 УДК 628.I2
ОАО «ЦИИ»	КАНАЛИЗАЦИОННАЯ НАСОСНАЯ СТАНЦИЯ ПРОИЗВОДИТЕЛЬНОСТЬЮ 75-200 м3/ч, НАПОРОМ 30-33 м С НЕЗАСОРЯЮЩИМИСЯ НАСОСАМИ (МАРКИ СДС 80/32) ПРИ ГЛУБИНЕ ЗАЛОЖЕНИЯ ПОДВОДЯЩЕГО КОЛЛЕКТОРА 5,5 м (СБОРНО-МОНОЛИТНЫЙ ВАРИАНТ)	DIQC
ДЕКАБРЬ 1987		На 3-х листах На 5-ти страницах Страница 1

ФАСАД А-В

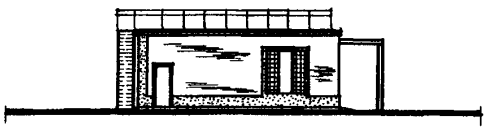

РАЗРЕЗ I-I

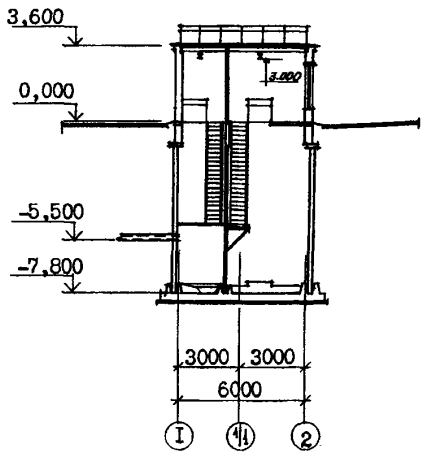

ФАСАД 2-I

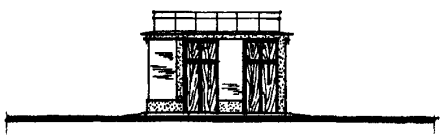

ПЛАН НА ОТМ. -7,500

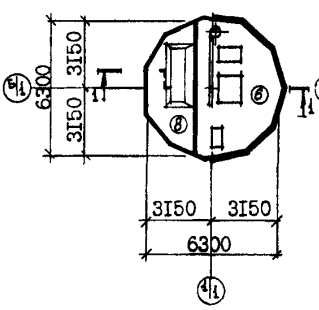

ПЛАН НА ОТМ. -4,700

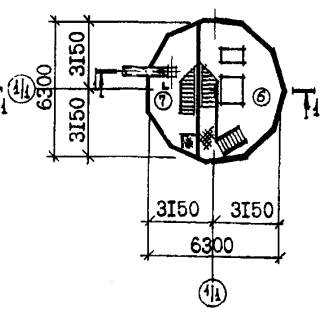

ПЛАН НА ОТМ. 0,000

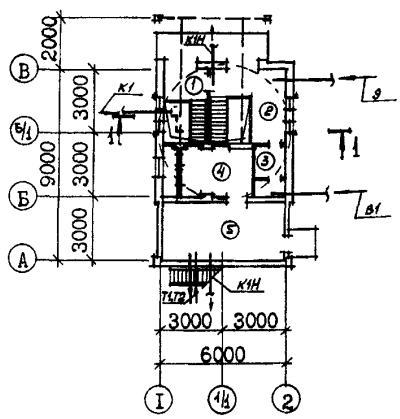

ЭКСПЛИКАЦИЯ ПОМЕЩЕНИЙ

Номер	Наименование	Площадь м2	Номер	Наименование	Площадь м2
I	Монтажная площадка помещения		5	Венткамера вытяжная	I5,79
	приемного резервуара	3,I5	6	Машзал	I9,7
2	Монтажная площадка машзала	7,80	7	Помещение решетчатого накопителя	I0,3
3	Санузел	3,32	8	Приемный резервуар	I0,3
4	Венткамера приточная	9,32			

gost.e-ecolog.ru

КАНАЛИЗАЦИОННАЯ НАСОСНАЯ СТАНЦИЯ ПРОИЗВОДИТЕЛЬНОСТЬЮ 75-200 м3/ч, НАПОРОМ 30-33 м С НЕЗАСОРЯЮЩИМИСЯ НАСОСАМИ (МАРКИ СДС-80/32) ПРИ ГЛУБИНЕ ЗАЛОЖЕНИЯ ПОДВОДЯЩЕГО КОЛЛЕКТОРА 5,5 м (СБОРНО-МОНОЛИТНЫЙ ВАРИАНТ)	ТИПОВОЙ ПРОЕКТ 902-I-I09.87	Лист I Страница 2

ПЛАН РАЗМЕЩЕНИЯ ТЕХНОЛОГИЧЕСКОГО ОБОРУДОВАНИЯ

ПЛАН НА ОТМ. -7,500

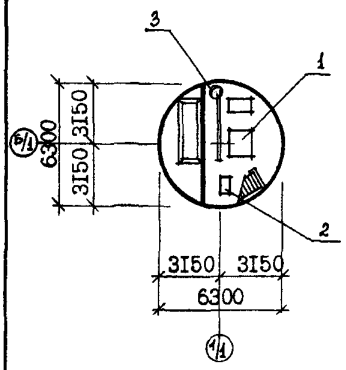

ПЛАН НА ОТМ. -4700

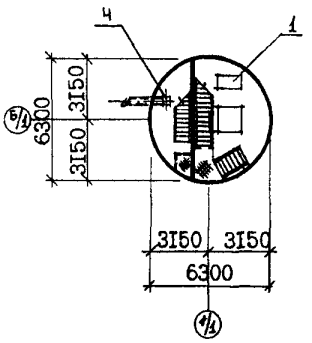

ПЛАН НА ОТМ. 0,000

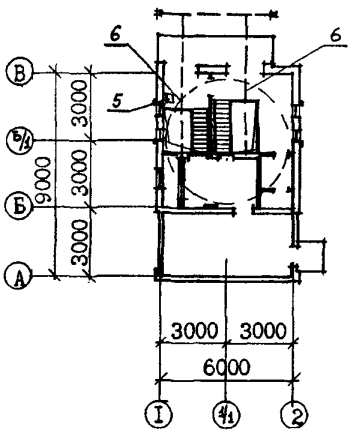

ЭКСПЛИКАЦИЯ ОБОРУДОВАНИЯ

Поз.	Наименование и марка	Колич.	Поз.	Наименование и марка	Колич.
I	Насос динамический СДС 80/32	4	5	Контейнер герметический w =0,4м3	I
2	Насос вихревой ВК 2/26	2	6	Таль электрическая ТЭ 050-	
3	Насос "ГНОМ" I0-I0	2		52I20-0I г/п 0,5т	2
4	Накопитель решетчатый	I			

D2BA СТРОИТЕЛЬНЫЕ КОНСТРУКЦИИ И ИЗДЕЛИЯ

ПОДЗЕМНАЯ ЧАСТЬ

Днище-монолитное железобетонное М200

Стены - сборные железобетонные стеновые панели по серии 3.902.I-I0 вып.I типоразмеров - I

Перегородки -сборные железобетонные панели по серии 3.902.I-I0 вып.2, типоразмеров - 2

Перекрытия - монолитные и сборно-монолитные железобетонные серии 3.006.I-2/82 в.I-2

НАДЗЕМНАЯ ЧАСТЬ

Стены-кирпичные

Перегородки - кирпичные армированные

Покрытие - плиты сборные железобетонные по серии I.465.I-I0/82, вып.I, типоразмеров - 2

Кровля - рулонная плоская из 4-х слоев биостойкого рубероида с защитным слоем из гравия, утеплитель-плитный пенобетон γ = 500 кг/м3

Лестницы - стальные по серии I.450.3-3, вып.I. Типоразмеров - 2

Полы - бетонные, цементные, керамическая плитка

H5UA ОТДЕЛКА

НАРУЖНАЯ

Кладка фасадов из отборного глиняного кирпича с расшивкой швов, штукатурка цементным раствором цоколя, оконных и дверных откосов.

ВНУТРЕННЯЯ

Штукатурка, известковая побелка, клеевая и поливинилацетатная окраска, окраска эмалями, облицовка глазурованной плиткой

G3GA ИНЖЕНЕРНОЕ ОБОРУДОВАНИЕ

Водоснабжение - хозяйственно-питьевое от наружных сетей, напор на вводе 20 м.

Расчетный расход воды на хозяйственно-питьевые нужды - 0,4 л/с; на технические нужды - 0,56 л/с

КАНАЛИЗАЦИОННАЯ НАСОСНАЯ СТАНЦИЯ ПРОИЗВОДИТЕЛЬНОСТЬЮ 75-200 м3/ч, НАПОРОМ 30-33 м С НЕЗАСОРЯЮЩИМИСЯ НАСОСАМИ (МАРКИ СДС 80/32) ПРИ ГЛУБИНЕ ЗАЛОЖЕНИЯ ПОДВОДЯЩЕГО КОЛЛЕКТОРА 5,5 м (СБОРНО-МОНОЛИТНЫЙ ВАРИАНТ)	ТИПОВОЙ ПРОЕКТ 902-I-I09.87	Лист 2 Страница 3

Оконные проемы - блоки стеклянные пустотелые по ГОСТ 9272-8I*
Типоразмеров - I
Двери - деревянные по серии I.I36 -I0, типоразмеров - 2, металлические по серии I.436-3 - I98I типоразмеров - I
Перемычки - сборные железобетонные по серии I.038.I-I, в.I,
Типоразмеров - 4
Наибольшая масса монтажного элемента (стеновая панель) - I0,7 т

J3OB СКОРОСТНОЙ НАПОР ВЕТРА - 23 кгс/м2 (0,23 кПа)

R2CO СТЕПЕНЬ ОГНЕСТОЙКОСТИ - вторая

N1BD РАСЧЕТНАЯ ТЕМПЕРАТУРА НАРУЖНОГО ВОЗДУХА - минус 30°С

Канализация - хозяйственно-бытовая, стоки сбрасываются в приемный резервуар канализационной насосной станции
Отопление - водяное, теплоноситель вода с параметрами I50+ 70°С
Вентиляция - приточно-вытяжная с механическим побуждением.
Электроснабжение - от низковольтных сетей напряжением 380/220В
Электроосвещение - лампы накаливания

J3NB ВЕС СНЕГОВОГО ПОКРОВА - I00 кгс/м2 (0,98 кПа)

G2DD КЛИМАТИЧЕСКИЕ ПОДРАЙОНЫ СССР - IB, IIB

G2EE ИНЖЕНЕРНО-ГЕОЛОГИЧЕСКИЕ УСЛОВИЯ - обычные

G3DT ТЕХНОЛОГИЧЕСКИЙ ПРОЦЕСС

Канализационная насосная станция предназначена для перекачки хозяйственно-бытовых и близких к ним по составу производственных сточных вод, имеющих нейтральную или слабощелочную реакцию. Насосная станция запроектирована без постоянно обслуживающего персонала. Канализационная насосная станция может располагаться как на территории промплощадки, так и на самостоятельной площадке, в населенном пункте и вне его. В машинном зале насосной станции устанавливаются три насоса марки СДС 80/32 (2 рабочих, I резервный, I на складе), насос марки ВК 2/26 (I рабочий , I на складе), насос дренажный "ГНОМ" I0-I0 (I рабочий, I на складе).

В приемном резервуаре ниже подводящего коллектора устанавливается решетчатый накопитель.

Для монтажа и демонтажа оборудования предусмотрено подъемно-транспортное оборудование.

G3BD ПРОИЗВОДСТВЕННАЯ ПРОГРАММА
Производительность 75-200 м3/ч

ПОТРЕБНОСТЬ В СЫРЬЕ И РЕСУРСАХ
Вода 2,36 (4I,28) м3/ч (м3/сут)
Тепло 2II50 ккал/ч (24,60 кВт)
Потребная электрическая мощность 48,0 кВт

	Наименование		Всего	Удельн. показатель
VIIA	СТОИМОСТЬ			
VIIB	Общая сметная стоимость	тыс. руб.	33,74 / 43,42	-
	в том числе			
VIIL	строительно-монтажных работ	то же	28,29 / 37,97	
VIIO	оборудования	"	5,45	
VIIS	Стоимость строительно-монтажных работ I м2 общей площади	руб.	-	303,8 / 407,75
VIIR	Стоимость строительно-монтажных работ на I м3 строительного объема	-	-	55,5 / 72,I5
VIIV	Стоимость общая на расчетный показатель	руб.	-	245,5 / 3I5,78

	Наименование		Всего	Удельн. показатель
V4KA	ЭКСПЛУАТАЦИОННЫЕ ПОКАЗАТЕЛИ			
	Расход			
V4KH	воды холодной	м3/ч	2,36	-
V4KI	Канализационные стоки	то же	I,44	-
V4KN	Тепла	ккал/ч (кВт)	2II50 / 24,60	-
	в том числе:			
	на отопление	то же	6 350 / 7,4	
	на вентиляцию	"	I4800 / I7,20	-
	Тепла на отопление I м2 общей площади	"	-	255,70 / 0,3
V4KK	Потребная электрическая мощность	кВт	48,0	

КАНАЛИЗАЦИОННАЯ НАСОСНАЯ СТАНЦИЯ ПРОИЗВОДИТЕЛЬНОСТЬЮ 75-200 м3/ч НАПОРОМ 30-33 м С НЕЗАСОРЯЮЩИМИСЯ НАСОСАМИ (МАРКИ СДС 80/32) ПРИ ГЛУБИНЕ ЗАЛОЖЕНИЯ ПОДВОДЯЩЕГО КОЛЛЕКТОРА 5,5 м (СБОРНО-МОНОЛИТНЫЙ ВАРИАНТ) | ТИПОВОЙ ПРОЕКТ 902-I- I09.87 | Лист 2 Страница 4

	Наименование		Всего	Удельн. показатель
VIJA	ТРУДОЕМКОСТЬ			
VIJF	Построечные трудовые затраты	чел. дн.	620 / 7I9	-
VIGR	То же, на I м3 строительного объема	то же	-	I,22 / I,4I
VIJV	То же, на расчетный показатель	"	-	4,5I / 5,23
VIKA	РАСХОДЫ			
VIKB	Расход строительных материалов			
	Цемент, приведенный к М400	т	35,59 / 4I,69	-
	То же, на расчетный показатель	"	-	0,26 / 0,30
	Сталь	"	I3,I3 / I6,74	-
	Сталь, приведенная к классам А-I и С38/23	"	I5,68 / I9,38	-
	То же, на I м2 общей площади	"	-	0,I9 / 0,2I
	То же, на расчетный показатель	"	-	0,II / 0,I4
	Бетон и железобетон	м3	I05,87 / I22,23	-
	в том числе. монолитный	"	52,04 / 56,88	-
	сборный	"	53,23 / 65,35	-
	То же, на I м2 общей площади	"	-	I,I3 / 0,89
	Лесоматериалы	"	I,26	-
	Лесоматериалы, приведенные к круглому лесу	"	2,I7	-
	Кирпич	тыс. шт	I7,04	-

	Наименование		Всего	Удельн. показатель
	ТЕХНИЧЕСКИЕ ХАРАКТЕРИСТИКИ			
G3NB	Объем строительный	м3	509,7 / 526,3	-
	в том числе: подземной части	"	274,9 / 29I,5	-
VINP	Объем строительный на расчетный показатель	"	-	3,7I / 3,83
G30C	Площадь застройки	м2	62,6	
G30B	Общая площадь	м2	93,I2	-
	в том числе: подземная часть	"	4I,46	-
VIOK	Общая площадь на расчетный показатель	"	-	0,68

В числителе указаны показатели для открытого способа производства работ в сухих грунтах, в знаменателе - для опускного в мокрых.

ДОПОЛНИТЕЛЬНЫЕ ДАННЫЕ:

Проект разработан взамен т.п 902-I-46
Расчетный показатель перекачиваемой жидкости I м3/ч (всего расчетных единиц I37,5)
Сметы составлены в ценах и нормах I984 г.
Опускной способ разработан с двумя вариантами стыков панелей клиновидным и шпоночным. Показатели приведены для варианта панелей со шпоночным стыком.

КАНАЛИЗАЦИОННАЯ НАСОСНАЯ СТАНЦИЯ ПРОИЗВОДИТЕЛЬНОСТЬЮ 75-200 м3/ч, НАПОРОМ 30-33 м С НЕЗАСОРЯЮЩИМИСЯ НАСОСАМИ (МАРКИ СДС 80/32) ПРИ ГЛУБИНЕ ЗАЛОЖЕНИЯ ПОДВОДЯЩЕГО КОЛЛЕКТОРА 5,5 м (СБОРНО-МОНОЛИТНЫЙ ВАРИАНТ)	ТИПОВОЙ ПРОЕКТ 902-I-I09.87	Лист 3 Страница 5

В7ЕА СОСТАВ ПРОЕКТНОЙ ДОКУМЕНТАЦИИ

Альбом I	Пояснительная записка (из типового проекта 902-I-I07.87)
Альбом П	Технологические решения. Внутренний водопровод и канализация. Отопление и вентиляция (из типового проекта 902-I-I07.87)
Альбом Ш	Архитектурно-строительные решения. Общие чертежи. Изделия. (из типового проекта 902-I-I07.87)
Альбом IУ	Строительные решения. Подземная часть
Альбом У	Подземная часть. Изделия.
Альбом УI	Силовое электрооборудование. Технологический контроль (из типового проекта 902-I-I07.87)
Альбом УП	Спецификация оборудования (из типового проекта 902-I-I07.87)
Альбом УШ	Ведомости потребности в материалах
Альбом IX	Сметы. Общая часть (из типового проекта 902-I-I07.87)
Альбом X	Сметы. Подземная часть

Примененные типовые материалы:

Серия 7.902-4	Бак разрыва струи вместимостью I80 л

Объем проектных материалов, приведенных к формату А4, - 302 форматки

В7ВА АВТОР ПРОЕКТА Институт "Харьковский Водоканалпроект", 3I0072, г.Харьков, ул.Тобольская, 42а

В7НА УТВЕРЖДЕНИЕ Утвержден Главным управлением проектирования Госстроя СССР протокол от I2 июня I987г. № АЧ-60
Введен в действие В/О "Союзводоканалниипроект", приказ № 217 от I8.08.87г.

В7КА ПОСТАВЩИК ОАО «ЦПП», 127238, Москва, Дмитровское ш., 46, к. 2

Инв. № 22366
Катал. л. 058586

gost.e-ecolog.ru