СК-2	СТРОИТЕЛЬНЫЙ КАТАЛОГ Часть 2 ТИПОВЫЕ ПРОЕКТЫ ПРЕДПРИЯТИЙ, ЗДАНИЙ И СООРУЖЕНИЙ	ТИПОВОЙ ПРОЕКТ 902-I-I08.87 УДК 628.I2
ОАО «ЦПП»	КАНАЛИЗАЦИОННАЯ НАСОСНАЯ СТАНЦИЯ ПРОИЗВОДИТЕЛЬНОСТЬЮ 75-200 м3/ч, НАПОРОМ 30-33 м С НЕЗАСОРЯЮЩИМИСЯ НАСОСАМИ (МАРКИ СДС 80/32) ПРИ ГЛУБИНЕ ЗАЛОЖЕНИЯ ПОДВОДЯЩЕГО КОЛЛЕКТОРА 4,0 м (МОНОЛИТНЫЙ ВАРИАНТ)	**DIQC**
ДЕКАБРЬ **1987**		На 3-х листах На 5-ти страницах Страница 1

ФАСАД А-В



РАЗРЕЗ I-I

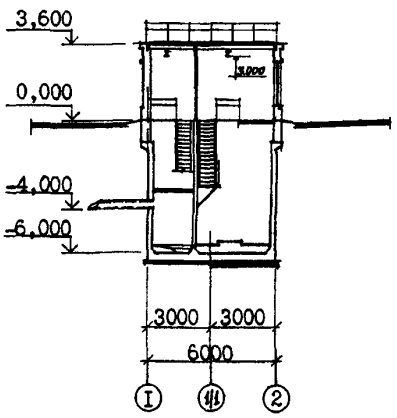

ФАСАД 2-I

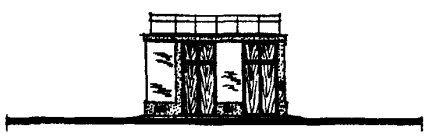

ПЛАН НА ОТМ. -5,700

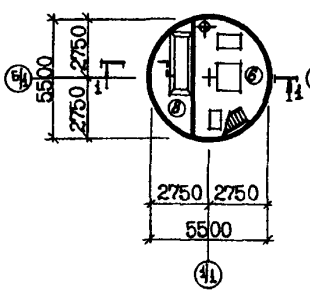

ПЛАН НА ОТМ.-3,200

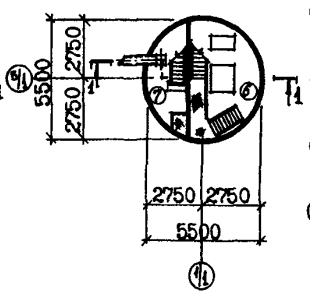

ПЛАН НА ОТМ. 0,000

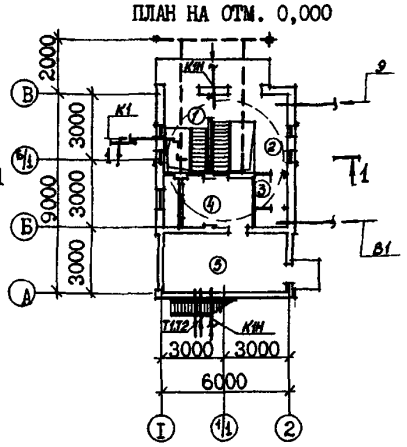

ЭКСПЛИКАЦИЯ ПОМЕЩЕНИЙ

Номер	Наименование	Площадь м2	Номер	Наименование	Площадь м2
I	Монтажная площадка помещения	3,I5	5	Венткамера вытяжная	I5,79
	приемного резервуара		6	Машзал	I5,5
2	Монтажная площадка машзала	7,80	7	Помещение решетчатого накопителя	7,3
3	Санузел	3,32	8	Приемный резервуар	7,3
4	Венткамера приточная	9,32			

gost.e-ecolog.ru

КАНАЛИЗАЦИОННАЯ НАСОСНАЯ СТАНЦИЯ ПРОИЗВОДИТЕЛЬНОСТЬЮ 75-200 м3/ч, НАПОРОМ 30-33 м С НЕЗАСОРЯЮЩИМИСЯ НАСОСАМИ(МАРКИ СДС 80/32) ПРИ ГЛУБИНЕ ЗАЛОЖЕНИЯ ПОДВОДЯЩЕГО КОЛЛЕКТОРА 4,0 м (МОНОЛИТНЫЙ ВАРИАНТ)	ТИПОВОЙ ПРОЕКТ 902-I-I08.87	Лист I Страница 2

ПЛАН РАЗМЕЩЕНИЯ ТЕХНОЛОГИЧЕСКОГО ОБОРУДОВАНИЯ

ПЛАН НА ОТМ. - 5,700

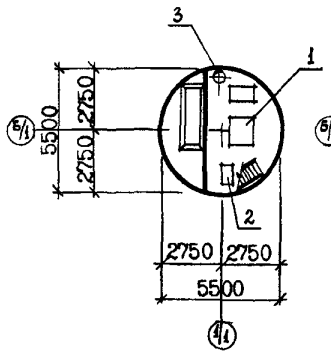

ПЛАН НА ОТМ. -3,200

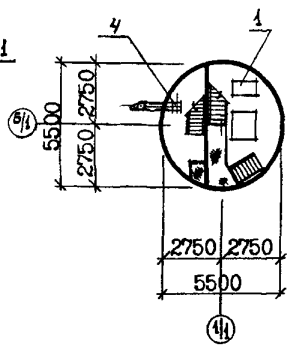

ПЛАН НА ОТМ. 0,000

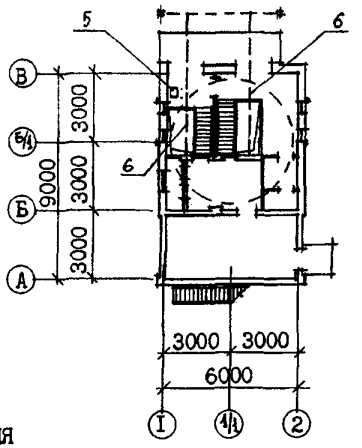

ЭКСПЛИКАЦИЯ ОБОРУДОВАНИЯ

Поз	Наименование и марка	Количество	Поз	Наименование и марка	Количество
I	Насос динамический СДС 80/32	4	6	Таль электрическая ТЭ050-	
2	Насос вихревой ВК 2/26	2		52I20-0I, г/п 0,5 т	2
3	Насос "ГНОМ" I0-I0	2			
4	Накопитель решетчатый	I			
5	Контейнер герметический w =0,4м3	I			

D2BA СТРОИТЕЛЬНЫЕ КОНСТРУКЦИИ И ИЗДЕЛИЯ

ПОДЗЕМНАЯ ЧАСТЬ

Днище-монолитное железобетонное М200

Стены -монолитные железобетонные М200

Перегородки - монолитный железобетон

Перекрытия - монолитные и сборно-монолитные железобетонные по серии 3.006.I-2/82.в.I-2

НАДЗЕМНАЯ ЧАСТЬ

Стены - кирпичные

Перегородки - кирпичные армированные

Покрытие - плиты сборные железобетонные по серии I.465.I-I0/82 вып. I, типоразмеров - 2

Кровля - рулонная плоская из 4-х слоев биостойкого рубероида с защитным слоем из гравия, утеплитель-плитный пенобетон γ = 500 кг/м3

Лестницы-стальные по серии I.450.3-3, вып.I. Типоразмеров - 2

Полы - бетонные, цементные, керамическая плитка

H5UA ОТДЕЛКА

НАРУЖНАЯ

Кладка фасадов из отборного глиняного кирпича с расшивкой швов,штукатурка цементным раствором цоколя, оконных и дверных откосов.

ВНУТРЕННЯЯ

Штукатурка, известковая побелка, клеевая, и поливинилацетатная окраска, окраска эмалями, облицовка глазурованной плиткой.

C3QA ИНЖЕНЕРНОЕ ОБОРУДОВАНИЕ

Водоснабжение - хозяйственно-питьевое от наружных сетей, напор на вводе 20 м

Расчетный расход воды на хозяйственно-питьевые нужды - 0, 4 л/с; на технические нужды - 0,56 л/с.

КАНАЛИЗАЦИОННАЯ НАСОСНАЯ СТАНЦИЯ ПРОИЗВОДИТЕЛЬНОСТЬЮ 75-200 м3/ч, НАПОРОМ 30-33 м С НЕЗАСОРЯЮЩИМИСЯ НАСОСАМИ (МАРКИ СДС 80/32) ПРИ ГЛУБИНЕ ЗАЛОЖЕНИЯ ПОДВОДЯЩЕГО КОЛЛЕКТОРА 4,0 м (МОНОЛИТНЫЙ ВАРИАНТ)	ТИПОВОЙ ПРОЕКТ 902-I- I08.87	Лист 2 Страница 3

Оконные проемы - блоки стеклянные пустотелые по ГОСТ 9272-8I*
Типоразмеров - I
Двери - деревянные по серии I.I36-I0
Типоразмеров - 2, металлические по серии I.436.3-I9 вып.I типоразмеров - I
Перемычки - сборные железобетонные по серии I.038.I-Iвып.I Типоразмеров - 4

Наибольшая масса монтажного элемента (плита покрытия) - 3,3 т

J3OB СКОРОСТНОЙ НАПОР ВЕТРА - $\frac{23 \text{ кгс/м2}}{0,23 \text{ кПа}}$

R2CO СТЕПЕНЬ ОГНЕСТОЙКОСТИ - вторая

NIBD РАСЧЕТНАЯ ТЕМПЕРАТУРА НАРУЖНОГО ВОЗДУХА - минус 30°С

Канализация - хозяйственно-бытовая, стоки сбрасываются в приемный резервуар канализационной насосной станции
Отопление - водяное, теплоноситель вода с параметрами I50+70°С
Вентиляция - приточно-вытяжная с механическим побуждением
Электроснабжение - от низковольтных сетей напряжением 380/220 В
Электроосвещение - лампы накаливания

J3NB ВЕС СНЕГОВОГО ПОКРОВА - $\frac{I00 \text{ кгс/м2}}{0,98 \text{ кПа}}$

G2DD КЛИМАТИЧЕСКИЕ ПОДРАЙОНЫ СССР - IB, IIB

G2EE ИНЖЕНЕРНО-ГЕОЛОГИЧЕСКИЕ УСЛОВИЯ - обычные

G3DT ТЕХНОЛОГИЧЕСКИЙ ПРОЦЕСС

Канализационная насосная станция предназначена для перекачки хозяйственно-бытовых и близких к ним по составу производственных сточных вод, имеющих нейтральную или слабощелочную реакцию. Насосная станция запроектирована без постоянно обслуживающего персонала. Канализационная насосная станция может располагаться как на территории промплощадки, так и на самостоятельной площадке, в населенном пункте и вне его. В машинном зале насосной станции устанавливаются три насоса марки СДС 80/32 (2 рабочих, I резервный) насос марки ВК 2/26 (I рабочий, I на складе), насос дренажный "ГНОМ" I0-I0 (I рабочий, I на складе).

В приемном резервуаре ниже подводящего коллектора устанавливается решетчатый накопитель.

Для монтажа и демонтажа оборудования предусмотрено подъемно-транспортное оборудование.

G3BD ПРОИЗВОДСТВЕННАЯ ПРОГРАММА

Производительность 75-200 м3/ч

ПОТРЕБНОСТЬ В СЫРЬЕ И РЕСУРСАХ

Вода 2,36 (4I,28) м3/ч (м3/сут)

Тепло $\frac{2II50}{24,60}$ $\frac{\text{ккал/ч}}{\text{кВт}}$

Потребная электрическая мощность 48,0 кВт

	Наименование		Всего	Удельн. показатель
V1IA	СТОИМОСТЬ			
V1IB	Общая сметная стоимость	тыс. руб.	$\frac{27,73}{3I,7I}$	
	в том числе:			
V1IL	строительно-монтажных работ	то же	$\frac{22,28}{26,26}$	
V1IO	оборудования	"	5,45	
V1IS	Стоимость строительно-монтажных работ I м2 общей площади	руб.	-	$\frac{269,37}{3I7,49}$
V1IR	Стоимость строительно-монтажных работ на I м3 строительного объема	"	-	$\frac{55,09}{64,94}$
V1IV	Стоимость общая на расчетный показатель	"		$\frac{20I,67}{230,62}$

	Наименование		Всего	Удельн. показатель
V4KA	ЭКСПЛУАТАЦИОННЫЕ ПОКАЗАТЕЛИ			
	Расход			
V4KH	воды холодной	м3/ч	2,36	-
V4KI	Канализационные стоки	то же	I,44	-
V4KH	Тепла	$\frac{\text{ккал/ч}}{\text{кВт}}$	$\frac{2II50}{24,60}$	-
	в том числе:			
	на отопление	то же	$\frac{6350}{7,4}$	-
	на вентиляцию	"	$\frac{I4800}{I7,2}$	-
	Тепла на отопление I м2 общей площади	"	-	$\frac{255,7}{0,3}$
V4KK	Потребная электрическая мощность	кВт	48,0	-

КАНАЛИЗАЦИОННАЯ НАСОСНАЯ СТАНЦИЯ ПРОИЗВОДИТЕЛЬНОСТЬЮ 75-200 м3/ч, НАПОРОМ 30-33 м С НЕЗАСОРЯЮЩИМИСЯ НАСОСАМИ (МАРКИ СДС 80/32) ПРИ ГЛУБИНЕ ЗАЛОЖЕНИЯ ПОДВОДЯЩЕГО КОЛЛЕКТОРА 4,0 м (МОНОЛИТНЫЙ ВАРИАНТ)	ТИПОВОЙ ПРОЕКТ 902-I- I08.87	Лист 2 Страница 4

	Наименование		Всего	Удельн. показатель
VIJA	ТРУДОЕМКОСТЬ			
VIJF	Построечные трудовые затраты	чел. дн	570 676	-
VIJR	То же, на I м3 строительного объема	то же	-	I,4I I,66
VIJV	То же, на расчетный показатель	"	-	4,I5 4,87
VIKA	РАСХОДЫ			
VIKB	Расход строительных материалов			
	Цемент, приведенный к М400	т	2I,I6	-
	То же, на расчетный показатель	"	-	0,I53
	Сталь	"	9,I8	-
	Сталь, приведенная к классам А-I и С38/23	"	9,52 I0,86	-
	То же, на I м2 общей площади	"	II,20 -	0,I3 0,I4
	То же, на расчетный показатель	"	-	0,08 0,082
	Бетон и железобетон	м3	8I,83	-
	в том числе:			
	монолитный	"	65,74	-
	сборный	"	I6,09	-
	То же, на I м2 общей площади	"	-	0,595
	Лесоматериалы	"	I,26	-
	Лесоматериалы, приведенные к круглому лесу	"	2,I7	-
	Кирпич	тыс. шт	I7,04	-

	Наименование		Всего	Удельн. показатель
	ТЕХНИЧЕСКИЕ ХАРАКТЕРИСТИКИ			
G3NB	Объем строительный	м3	404,4	-
	в том числе:			
	подземной части	"	I69,6	-
VINP	Объем строительный на расчетный показатель	"	-	2,94
G3OB	Площадь застройки	м2	62,6	-
G3OB	Общая площадь	"	82,7I	-
	в том числе:			
	подземной части	"	3I,05	-
VIOK	Общая площадь на расчетный показатель	"	-	0,80

I. В числителе указаны показатели для строительства в сухих грунтах, в знаменателе - в мокрых грунтах.

ДОПОЛНИТЕЛЬНЫЕ ДАННЫЕ

Проект разработан взамен т.п. 902-I-48

Расчетный показатель перекачиваемой жидкости I м3/ч (всего расчетных единиц I37,5)

Сметы составлены в ценах и нормах I984 г.

Альбом У - (Подземная часть. Изделия) приведен в составе проекта только для сборно-монолитного варианта.

В7ВА СОСТАВ ПРОЕКТНОЙ ДОКУМЕНТАЦИИ

Альбом I	Пояснительная записка (из типового проекта 902-I-I07.87)
Альбом П	Технологические решения. Внутренний водопровод и канализация. Отопление и вентиляция (из типового проекта 902-I-I07.87)
Альбом Ш	Архитектурно-строительные решения. Общие чертежи. Изделия.
Альбом IУ	Строительные решения. Подземная часть
Альбом УI	Силовое электрооборудование. Технологический контроль (из типового проекта 902-I-I07.87)
Альбом УП	Спецификации оборудования (из типового проекта 902-I-I07.87)
Альбом УШ	Ведомости потребности в материалах
Альбом IX	Сметы. Общая часть (из типового проекта 902-I-I07.87)
Альбом X	Сметы. Подземная часть

Примененные типовые материалы:

Серия 7.902-4	Бак разрыва струи вместимостью I80 л

Объем проектных материалов, приведенных к формату А4, - 377 форматок

В7ВА АВТОР ПРОЕКТА — Институт "Харьковский Водоканалпроект", 3I0072, г.Харьков, ул. Тобольская, 42а

В7НА УТВЕРЖДЕНИЕ — Утвержден Главным управлением проектирования Госстроя СССР, протокол от I2 июня I987г. №АЧ-60

Введен в действие В/О "Союзводоканалниипроект", приказ №2I7 от I8.08.87

В7КА ПОСТАВЩИК — ОАО «ЦПП», 127238, Москва, Дмитровское ш., 46, к. 2

Инв. № 22365
Катал.л. 058585

gost.e-ecolog.ru