СК-2	СТРОИТЕЛЬНЫЙ КАТАЛОГ Часть 2 ТИПОВЫЕ ПРОЕКТЫ ПРЕДПРИЯТИЙ, ЗДАНИЙ И СООРУЖЕНИЙ	902-I-I38.88
ОАО «ЦПП»	КАНАЛИЗАЦИОННАЯ НАСОСНАЯ СТАНЦИЯ ПРОИЗВОДИТЕЛЬНОСТЬЮ I3-I50 м3/ч, НАПОРОМ 8-60 м ПРИ ГЛУБИНЕ ЗАЛОЖЕНИЯ ПОДВОДЯЩЕГО КОЛЛЕКТОРА 5,5 м (СБОРНО-МОНОЛИТНЫЙ ВАРИАНТ)	УДК 628.I2
ФЕВРАЛЬ 1989	ТИПОВОЙ ПРОЕКТ	На 7 страницах Страница 1

ФАСАД Б-А

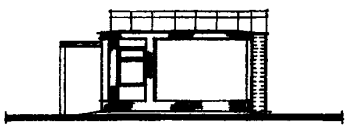

ФАСАД 2-I



РАЗРЕЗ I-I

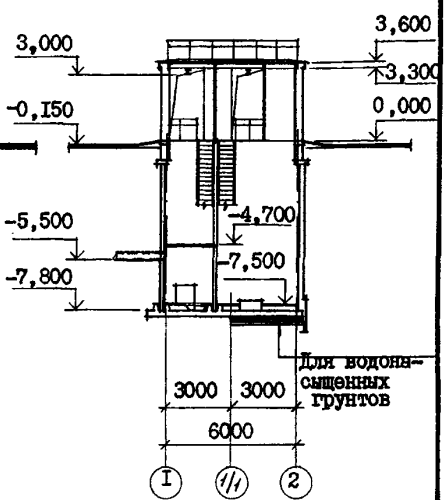

ПЛАН НА ОТМ. -7,500

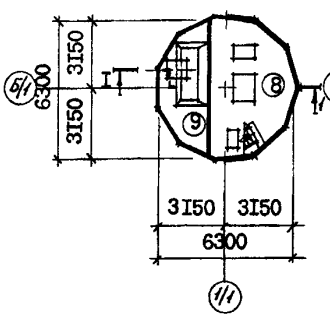

ПЛАН НА ОТМ. -4,700

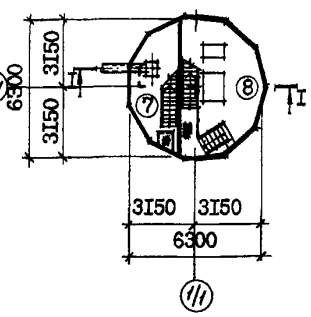

ПЛАН НА ОТМ. 0,000

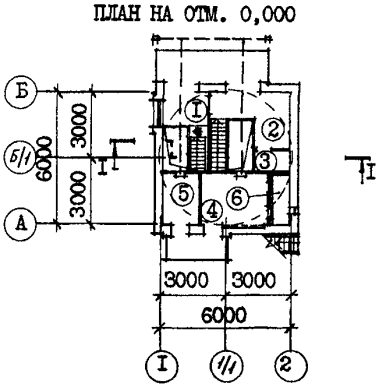

ЭКСПЛИКАЦИЯ ПОМЕЩЕНИЙ

Номер	Наименование	Площадь м2	Номер	Наименование	Площадь м2
I	Монтажная площадка помещения		5	Венткамера вытяжная	4,0
	решетчатого контейнера	3,2	6	Форкамера	I,8
2	Монтажная площадка машзала	6,30	7	Помещение решетчатого контейнера	I0,3
3	Санузел	I,3	8	Машзал	I9,7
4	Венткамера приточная	8,6	9	Приемный резервуар	I0,3

gost.e-ecolog.ru

КАНАЛИЗАЦИОННАЯ НАСОСНАЯ СТАНЦИЯ ПРОИЗВОДИТЕЛЬНОСТЬЮ 13-150 м3/ч, НАПОРОМ 8-60 м ПРИ ГЛУБИНЕ ЗАЛОЖЕНИЯ ПОДВОДЯЩЕГО КОЛЛЕКТОРА 5,5 м (СБОРНО-МОНОЛИТНЫЙ ВАРИАНТ)	ТИПОВОЙ ПРОЕКТ 902-1-138.88	Страница 2

ПЛАН РАЗМЕЩЕНИЯ ТЕХНОЛОГИЧЕСКОГО ОБОРУДОВАНИЯ

ПЛАН НА ОТМ.-7,500 ПЛАН НА ОТМ.-4,700 ПЛАН НА ОТМ. 0,000

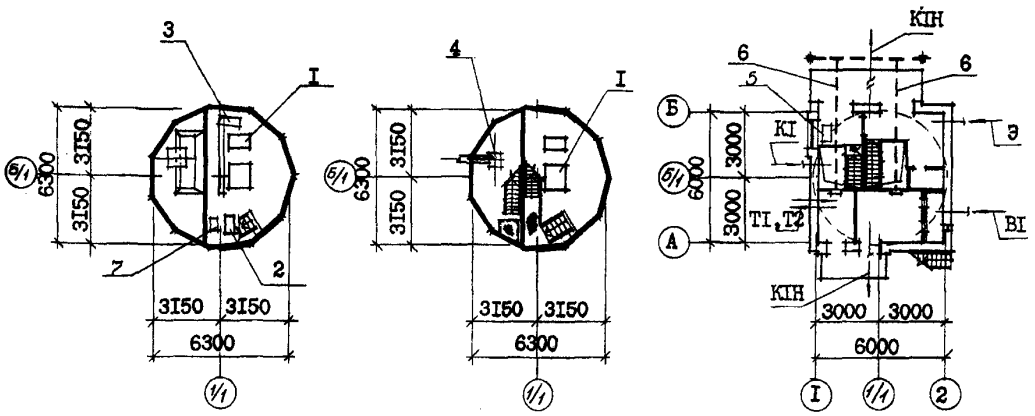

ЭКСПЛИКАЦИЯ ОБОРУДОВАНИЯ

Поз	Наименование и марка	Колич.	Поз	Наименование и марка	Колич.
I	Насос марки СД	3	5	Контейнер герметический W=0,4м3	I
2	Насос вихревой ВК	2	6	Таль электрическая ТЭ 050-	
3	Насос "ГНОМ" 10-10	2		52120-01 г/п 0,5 т	2
4	Контейнер решетчатый	I	7	Бак разрыва струи вместимостью 180л	I

D2BA СТРОИТЕЛЬНЫЕ КОНСТРУКЦИИ И ИЗДЕЛИЯ

ПОДЗЕМНАЯ ЧАСТЬ

Фундаменты - монолитная железобетонная плита

Стены - сборные железобетонные

Стеновые панели по серии 3.902.I-10 вып.I типоразмеров - I

Перегородки - сборные железобетонные

Панели по серии 3.902.I-10 вып.2, типоразмеров - 2

Перекрытия - монолитные и сборно-монолитные железобетонные по серии 3.006.I-2/82,вып.I-2, типоразмеров-5

НАДЗЕМНАЯ ЧАСТЬ

Стены - кирпичные

Перегородки - кирпичные армированные

Покрытие - плиты сборные железобетонные по серии I.465.I-10/82 вып.I ГОСТ 22701.2-77*, типоразмеров - 2.

Кровля - рулонная плоская из 4-х слоев биостойкого рубероида с защитным слоем из гравия,утеплитель-плитный пенобетон γ = 500 кг/м3

Лестницы - стальные по серии I.450.3-3 вып.0,I. Типоразмеров - 2

Полы - бетонные, цементные, керамическая плитка

H5UA ОТДЕЛКА

НАРУЖНАЯ

Кладка фасадов из отборного глиняного кирпича с расшивкой швов, штукатурка цементным раствором цоколя, оконного и дверных откосов,карнизов, пилястр

ВНУТРЕННЯЯ

Штукатурка, известковая побелка, клеевая и поливинилацетатная окраска, окраска масляной краской, облицовка глазурованной плиткой

G3GA ИНЖЕНЕРНОЕ ОБОРУДОВАНИЕ

Водопровод - хозяйственно-питьевой от наружных сетей, напор на вводе 10 м

Расчетный расход воды на хозяйственно-питьевые нужды 0,3 л/с; на производственные нужды - 0,44 л/с

КАНАЛИЗАЦИОННАЯ НАСОСНАЯ СТАНЦИЯ ПРОИЗВОДИТЕЛЬНОСТЬЮ I3-I50 м3/ч, НАПОРОМ 8-60 м ПРИ ГЛУБИНЕ ЗАЛОЖЕНИЯ ПОДВОДЯЩЕГО КОЛЛЕКТОРА 5,5 м (СБОРНО-МОНОЛИТНЫЙ ВАРИАНТ)	ТИПОВОЙ ПРОЕКТ 902-I-I38.86	Страница 3

Окна - деревянные по ГОСТ II2I4-86
Типоразмеров - I
Двери - деревянные по ГОСТ 6629-74*, типоразмеров - 2, металлические по серии I.436.3-I9, типоразмеров - I
Перемычки - сборные железобетонные по серии I.038.I-I
Типоразмеров - 7
Наибольшая масса монтажного элемента (стеновая панель) - I0,7 т

Канализация - хозяйственно-бытовая, в приемный резервуар канализационной насосной станции
Отопление - водяное, теплоноситель-вода I50+70°С от наружной тепловой сети
Вентиляция - приточно-вытяжная с механическим побуждением и естественная
Электроснабжение - от низковольтных сетей напряжением 380/220 В
Электроосвещение - лампы накаливания

J3OB СКОРОСТНОЙ НАПОР ВЕТРА - 23 кгс/м2 / 0,22 кПа

J3NB ВЕС СНЕГОВОГО ПОКРОВА - I00 кгс/м2 / 0,98 кПа

R2CO СТЕПЕНЬ ОГНЕСТОЙКОСТИ - вторая

N1BD РАСЧЕТНАЯ ТЕМПЕРАТУРА НАРУЖНОГО ВОЗДУХА - минус 30°С

G2KB ИНЖЕНЕРНО-ГЕОЛОГИЧЕСКИЕ УСЛОВИЯ - обычные и для водонасыщенных грунтов

G2DD КЛИМАТИЧЕСКИЕ ПОДРАЙОНЫ СССР - IB, IIB

G3DT ТЕХНОЛОГИЧЕСКИЙ ПРОЦЕСС

Канализационная насосная станция предназначена для перекачки хозяйственно-бытовых и близких к ним по составу производственных сточных вод, имеющих нейтральную или слабощелочную реакцию. Насосная станция запроектирована без постоянно обслуживающего персонала. Канализационная насосная станция может располагаться как на территории промплощадки, так и на самостоятельной площадке, в населенном пункте и вне его. В машинном зале насосной станции устанавливаются три насоса марки СД (2 рабочих, I резервный, I на складе), насос марки ВК (I рабочий, I на складе), насос дренажный "ГНОМ" I0-I0 (I рабочий, I резервный).

В приемном резервуаре ниже подводящего коллектора устанавливается решетчатый контейнер.

Для монтажа и демонтажа оборудования предусмотрено подъемно-транспортное оборудование.

G3BD ПРОИЗВОДСТВЕННАЯ ПРОГРАММА

Производительность I3-I50 м3/ч

ДОПОЛНИТЕЛЬНЫЕ ДАННЫЕ

Проект разработан взамен т.п. 902-I-94.84

Расчетный показатель - I м3/ч (всего расчетных единиц I00)

Сметы составлены в ценах и нормах I984 г.

Показатели технико-экономических данных приведены в числителе для открытого способа производства работ в сухих грунтах, в знаменателе - для опускного в мокрых. Удельные показатели приведены для мокрых грунтов.

Опускной способ разработан с двумя вариантами стыков панелей клиновидным и шпоночным. Показатели приведены для варианта панелей со шпоночным стыком.

КАНАЛИЗАЦИОННАЯ НАСОСНАЯ СТАНЦИЯ ПРОИЗВОДИТЕЛЬНОСТЬЮ 13-150 м3/ч, НАПОРОМ 8-60 м ПРИ ГЛУБИНЕ ЗАЛОЖЕНИЯ ПОДВОДЯЩЕГО КОЛЛЕКТОРА 5,5 м (СБОРНО-МОНОЛИТНЫЙ ВАРИАНТ) | ТИПОВОЙ ПРОЕКТ 902-1-138.88 | Страница 4

V1MA

ТЕХНИКО-ЭКОНОМИЧЕСКИЕ ДАННЫЕ И ПОКАЗАТЕЛИ

Наименование показателей	Код	Типовая проектная документация: Всего	Удельные показатели: на 1 м² общей площади / на 1 м³ строительного объема	Удельные показатели: на расчетную единицу	Удельные показатели: на 1 млн. руб. СМР	Примечание*
G3DB — Производственная программа. Мощность предприятия. Расчетные единицы. Единица мощности	EA05	м3/ч				
Единица годового объема товарной продукции. в натуральном выражении	EA07	тыс.м3				
в оптовых ценах, тыс. руб.	EA08					
Количество расчетных единиц. Мощность	ЕД06	100				
Годовой объем товарной продукции. в натуральном выражении	ЕД09	750				
в оптовых ценах, тыс. руб.	ЕД10					
Затраты производства (себестоимость), тыс. руб. (удельные показатели на 1 руб. товарной продукции, коп.)	СП02	7,80 / 7,67				
Прибыль (годовая), тыс. руб. (удельные показатели на 1 руб. товарной продукции, коп.)	СП07					
Уровень рентабельности (прибыль к себестоимости), %	СП03					
Срок окупаемости капиталовложений (сметной стоимости), год	СП04					
Приведенные затраты, тыс. руб. (удельные показатели, руб.)	СП06	11,53 / 10,96		14,61		
Уровень механизации и автоматизации производственных процессов, %	ШТ11	58				
Удельный вес рабочих, занятых ручным трудом, %	ЮА62					
Трудоемкость изготовления продукции (годовая), чел.-ч.	ТР07					
Производительность труда. годовой выпуск продукции на одного работающего, тыс. руб.	ШТ06					
то же, в натуральном выражении	ШТ07					
G3DD — Режим работы и штаты. Численность работающих, чел. общая	ШТ02					
в том числе рабочих	ШТ03					
в наиболее многочисленную смену	ШТ04					
количество рабочих дней в году	ШТ08	365				
количество смен в сутки	ШТ01	3				
продолжительность смены, ч.	ШТ09	8				
коэффициент сменности по рабочим	ШТ05					
коэффициент загрузки оборудования	ШТ10	0,85				
G3OC — Техническая характеристика. площади, м². застройки	ХП01	43,9		0,44		
G3OB — общая	ХП02	75,9		0,76		
в том числе подземной части	ХП03	41,5				
встроенных (бытовых) помещений	ХП09					
G3NB — объем строительный, м³. общий	ХБ01	439,7		4,40		
в том числе подземной части	ХБ02	274,9 / 291,5				
встроенных (бытовых) помещений	ХБ03					

* для заполнения данных проекта привязки

КАНАЛИЗАЦИОННАЯ НАСОСНАЯ СТАНЦИЯ ПРОИЗВОДИТЕЛЬНОСТЬЮ 13-150 м3/ч, НАПОРОМ 8-60 м ПРИ ГЛУБИНЕ ЗАЛОЖЕНИЯ ПОДВОДЯЩЕГО КОЛЛЕКТОРА 5,5 м (СБОРНО-МОНОЛИТНЫЙ ВАРИАНТ)

ТИПОВОЙ ПРОЕКТ 902-1-136.88

Страница 5

	Наименование показателей	Код	Типовая проектная документация: Всего	Удельные показатели: на 1 м² общей площади / на 1 м³ строительного объема	Удельные показатели: на расчетную единицу	Удельные показатели: на 1 млн. руб. СМР	Примечание
V1IA	Стоимость. Сметная стоимость, тыс. руб. (удельные показатели, руб.). общая	CC01	31,1 / 41,13		411,3		
V1IB	в том числе: строительно-монтажных работ	CC02	25,06 / 35,09	462,32 / 79,80			
V1IL	в том числе: оборудования	CC03	6,04				
V1IO	общая с учетом условной привязки	CC10					
	Трудоемкость. нормативная трудоемкость, чел.-ч	TP08	5204 / 7054		70,54		
V1JF	трудозатраты строительные, чел.-ч	TP06	4255 / 4910	64,69 / 11,17	49,10	139926	
V1KB	Материалоемкость. Цемент, т (удельные показатели, кг): всего	PЦ01	27,97 / 32,79	432,02 / 74,57	327,9	934454	
	приведенный к М400	PЦ02	27,97 / 32,79	432,02 / 74,57	327,9	934454	
	в том числе на индустриальные изделия	PЦ03	11,72 / 14,55	191,70 / 33,09	145,5	414648	
	Сталь, т (удельные показатели, кг): всего	PC01	13,81 / 18,34	241,63 / 41,71	183,40	522656	
	приведенная к классу А-1 и Ст3	PC02	14,84 / 19,80	260,87 / 45,03	198,0	564263	
	в том числе на индустриальные изделия	PC03	9,67 / 12,72	165,59 / 28,93	127,2	362496	
	Бетон и железобетон, м³: всего	PБ01	89,03 / 112,53	1,483 / 0,256	1,12	3206,9	
	в том числе: монолитный	PБ02	46,91 / 54,35	0,716 / 0,124	0,54		
	в том числе: сборный тяжелый	PБ04	42,12 / 58,18	0,766 / 0,128	0,58	1658,0	
	в том числе: сборный легкий	PБ05					
	Лесоматериалы, м³: всего	PЛ01	3,62	0,048 / 0,008	0,036	103,2	
	приведенные к круглому лесу	PЛ02	4,7	0,619 / 0,103	0,047	133,9	
	Кирпич, тыс. шт.	PK01	14,9	0,196 / 0,033	0,15	424,6	
	Стекло строительное, м²	PД01					
	Асбестоцемент, м²	PД02					
	Рулонные кровельные и гидроизоляционные материалы, м²	PГ03	217,6	2,867 / 0,495	2,18	6201,2	
	Трубы пластмассовые, м	PД04	81,0	1,067 / 0,178	0,81	2308,3	
	Трубы пластмассовые, т	PД05	0,059	0,0008 / 0,0001	0,0006	1,68	
	Трубы стеклянные, м	PД06					
V1LH	Ресурсы на производственные и эксплуатационные нужды. Расход воды. холодной: расчетный, м³/сут	ЭВ13	31,15	0,410 / 0,068	0,312		
	расчетный, л/с	ЭВ11	0,74	0,01 / 0,002	0,0074		
	годовой, м³	ЭВ14	11369,75	149,8 / 24,9	113,7		
	горячей: расчетный, м³/сут	ЭВ23					
	расчетный, л/с	ЭВ21					
	годовой м³	ЭВ24					

КАНАЛИЗАЦИОННАЯ НАСОСНАЯ СТАНЦИЯ ПРОИЗВОДИТЕЛЬНОСТЬЮ 13-150 м3/ч, НАПОРОМ 8-60 м ПРИ ГЛУБИНЕ ЗАЛОЖЕНИЯ ПОДВОДЯЩЕГО КОЛЛЕКТОРА 5,5 м (СБОРНО-МОНОЛИТНЫЙ ВАРИАНТ)

ТИПОВОЙ ПРОЕКТ 902-1-138.88

Страница 6

	Наименование показателей			Код	Типовая проектная документация: Всего	Удельные показатели: на 1 м² общей площади / на 1 м³ строительного объема	Удельные показатели: на расчетную единицу	Удельные показатели: на 1 млн. руб. СМР	Примечание
V1LS	Ресурсы на производственные и эксплуатационные нужды. Расход пара: расчетный, кг/ч			ПС09					
	Расход пара: годовой, т			ПС07					
V1LA	Расход сжатого воздуха: расчетный, м³/ч			ЭС02					
	Расход сжатого воздуха: годовой, м³			ЭС03					
V1LN	Расход тепла, всего: расчетный,		кВт	ЭТ01	23,60	0,311 / 0,052	0,236		
			ккал/ч	ЭТ14	20300	267,5 / 44,49	203		
		годовой, (удельные показатели, ГДж)	ГДж	ЭТ21	133,04	1,75 / 0,29	1,33		
			Гкал	ЭТ25	31,75				
	в том числе на отопление: расчетный,		кВт	ЭТ02	8,14	0,107 / 0,018	0,081		
			ккал/ч	ЭТ15	7000	92,23 / 15,34	70		
		годовой, (удельные показатели, ГДж)	ГДж	ЭТ22	34,57	0,46 / 0,08	0,35		
			Гкал	ЭТ26	8,25				
	на вентиляцию: расчетный,		кВт	ЭТ03	15,47	0,204 / 0,034	0,155		
			ккал/ч	ЭТ16	13300	175,23 / 29,15	133		
		годовой, (удельные показатели, ГДж)	ГДж	ЭТ23	98,47	1,30 / 0,21	0,98		
			Гкал	ЭТ27	23,5				
	на горячее водоснабжение: расчетный,		кВт	ЭТ04					
			ккал/ч	ЭТ17					
		годовой, (удельные показатели, ГДж)	ГДж	ЭТ24					
			Гкал	ЭТ28					
V1LI	Канализационные стоки, расчетный, м³/сут.			ЭК01	0,135	0,0018 / 0,0003	0,0014		
	Расход газа: расчетный, м³/ч			ЭГ01					
V1LJ	Расход газа: годовой, м³			ЭГ02					
V1LL	Расход электроэнергии, годовой, МВт·ч (удельные показатели, кВт·ч)			ПС08	0,23	0,003 / 0,0005	229		
V1LK	Потребная электрическая мощность, кВт			ЭМ01	35,1		0,035		
V1GB	Продолжительность строительства, мес.			ПС01	3 / 5				

КАНАЛИЗАЦИОННАЯ НАСОСНАЯ СТАНЦИЯ ПРОИЗВОДИТЕЛЬНОСТЬЮ 13-150 м3/ч, НАПОРОМ 8-60 м ПРИ ГЛУБИНЕ ЗАЛОЖЕНИЯ ПОДВОДЯЩЕГО КОЛЛЕКТОРА 5,5 м (СБОРНО-МОНОЛИТНЫЙ ВАРИАНТ)	ТИПОВОЙ ПРОЕКТ 902—I- I38.88	Страница 7

В7ЕА		СОСТАВ ПРОЕКТНОЙ ДОКУМЕНТАЦИИ
Альбом I (из тп 902-I-I36.88)	ПЗ	Пояснительная записка
Альбом 2 (из тп 902-I-I36.88)	ТХ	Технология производства
	ВК	Внутренний водопровод и канализация
	ОВ	Отопление и вентиляция
Альбом 3 (из тп 902-I-I36.88)		I. Надземная часть. 2.Общие чертежи.
	АР	Архитектурные решения
	КЖI	Конструкции железобетонные
	КМI	Конструкции металлические
	КЖIИ	Изделия
	АРИ	Изделия
Альбом 4		Подземная часть
	КЖ2	Конструкции железобетонные
	КМ2	Конструкции металлические
Альбом 5	КЖ2И	Подземная часть. Изделия.
Альбом 6 (из тп 902-I-I36.88)	ЭМ	Силовое электрооборудование
	АТХ	Технологический контроль
Альбом 7 (из тп 902-I-I36.88)	Н	Нестандартизированное оборудование
Альбом 8 (из тп 902-I-I36.88)	СО	Спецификации оборудования
Альбом 9	ВМ	Ведомости потребности в материалах
Альбом I0 (из тп 902-I-I36.88)	С	Сметы. Общая часть
Альбом II	С	Сметы. Подземная часть

Примененные типовые материалы:

Серия 7.902-4 . Бак разрыва струи вместимостью I80 л.

Объем проектных материалов, приведенных к формату А4 – 252 форматки

В7ВА АВТОР ПРОЕКТА Институт "Харьковский Водоканалпроект", 3I0072, г.Харьков ул.Тобольская, 42а

В7НА УТВЕРЖДЕНИЕ Утвержден и введен в действие Главным управлением проектирования Госстроя СССР протокол от I9.07.88 №46

В7КА ПОСТАВЩИК ОАО «ЦПП», 127238, Москва, Дмитровское ш., 46, к. 2

gost.e-ecolog.ru