СК-2	СТРОИТЕЛЬНЫЙ КАТАЛОГ Часть 2 **ТИПОВЫЕ ПРОЕКТЫ ПРЕДПРИЯТИЙ, ЗДАНИЙ И СООРУЖЕНИЙ**	902-I-I37.88
ОАО «ЦПП»	КАНАЛИЗАЦИОННАЯ НАСОСНАЯ СТАНЦИЯ ПРОИЗВОДИТЕЛЬНОСТЬЮ I3-I50 м3/ч, НАПОРОМ 8-60 м ПРИ ГЛУБИНЕ ЗАЛОЖЕНИЯ ПОДВОДЯЩЕГО КОЛЛЕКТОРА 4,0 м (МОНОЛИТНЫЙ ВАРИАНТ)	УДК 628.I2
ФЕВРАЛЬ 1989	ТИПОВОЙ ПРОЕКТ	На 7 страницах Страница 1

ФАСАД Б-А

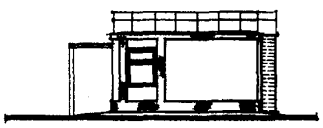

ФАСАД 2-I

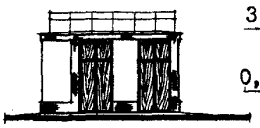

РАЗРЕЗ I-I

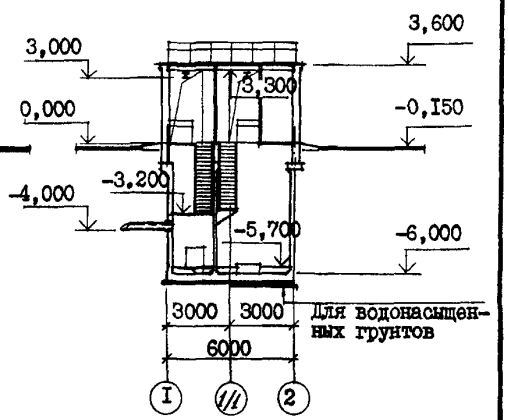

ПЛАН НА ОТМ. -5,700

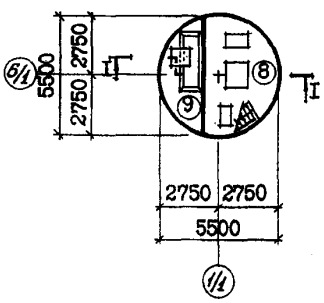

ПЛАН НА ОТМ. -3,200

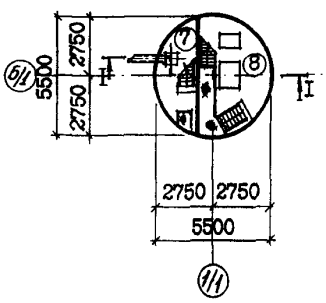

ПЛАН НА ОТМ. 0,000

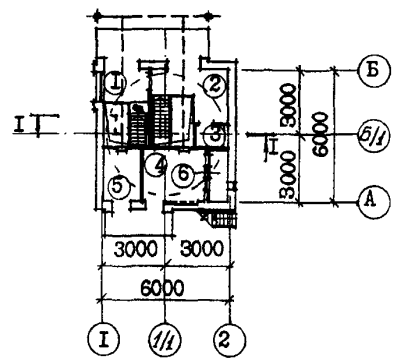

ЭКСПЛИКАЦИЯ ПОМЕЩЕНИЙ

Номер	Наименование	Площадь м2	Номер	Наименование	Площадь м2
I	Монтажная площадка помещения		5	Венткамера вытяжная	4,0
	решетчатого контейнера	3,2	6	Форкамера	I,80
2	Монтажная площадка машзала	6,40	7	Помещение решетчатого контейнера	7,90
3	Санузел	I,30	8	Машзал	I5,50
4	Венткамера приточная	8,60	9	Приемный резервуар	7,3

gost.e-ecolog.ru

КАНАЛИЗАЦИОННАЯ НАСОСНАЯ СТАНЦИЯ ПРОИЗВОДИТЕЛЬНОСТЬЮ 13-150 м3/ч, НАПОРОМ 8-60 м ПРИ ГЛУБИНЕ ЗАЛОЖЕНИЯ ПОДВОДЯЩЕГО КОЛЛЕКТОРА 4,0 м (МОНОЛИТНЫЙ ВАРИАНТ)	ТИПОВОЙ ПРОЕКТ 902-1-137.88	Страница 2

ПЛАН РАЗМЕЩЕНИЯ ТЕХНОЛОГИЧЕСКОГО ОБОРУДОВАНИЯ

ПЛАН НА ОТМ. -5,700

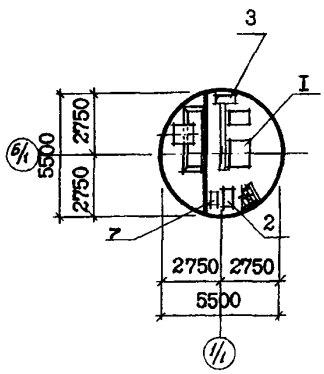

ПЛАН НА ОТМ. -3,200

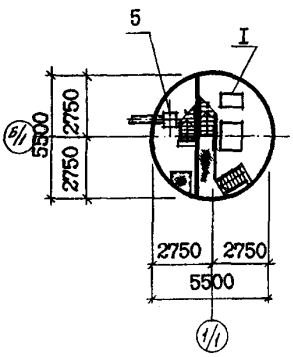

ПЛАН НА ОТМ. 0,000

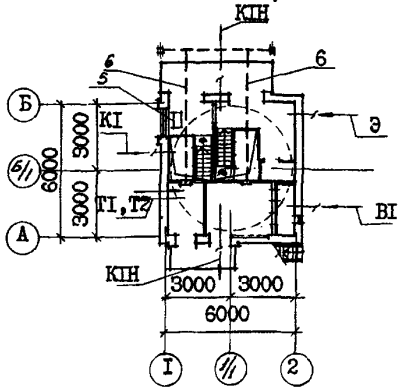

ЭКСПЛИКАЦИЯ ОБОРУДОВАНИЯ

Поз	Наименование и марка	Количество	Поз	Наименование и марка	Количество
I	Насос марки СД	3	5	Контейнер решетчатый	I
2	Насос вихревой ВК	2	6	Таль электрическая Т3050-	
3	Насос "ГНОМ" 10-10	2		52120-01; г/п 0,5 т	2
4	Контейнер герметический W =0,4м3	I	7	Бак разрыва струи вместимостью 180л	I

D2BA СТРОИТЕЛЬНЫЕ КОНСТРУКЦИИ И ИЗДЕЛИЯ

ПОДЗЕМНАЯ ЧАСТЬ

Фундаменты - монолитная железобетонная плита

Стены-монолитные железобетонные,бетон класса В15

Перегородка - монолитная железобетонная

Перекрытия - монолитные и сборно-монолитные железобетонные по серии 3.006.1-2/82, вып. 1-2, *типоразмеров-5*

НАДЗЕМНАЯ ЧАСТЬ

Стены - кирпичные

Перегородки - кирпичные армированные

Покрытие - плиты сборные железобетонные по серии 1.465.1-10/82 вып.1 ГОСТ 22701.2-77*.

Кровля - рулонная плоская из 4-х слоев биостойкого рубероида с защитным слоем из гравия, утеплитель - плитный пенобетон γ=500 кг/м3

Лестницы стальные по серии 1.450.3-3 вып.1. Типоразмеров - 2

Полы - бетонные, цементные, керамическая плитка

H5UA ОТДЕЛКА

НАРУЖНАЯ

Кладка фасадов из отборного глиняного кирпича с расшивкой швов, штукатурка цементным раствором цоколя, оконного и дверных откосов, карнизов, пилястр

ВНУТРЕННЯЯ

Штукатурка, известковая побелка,клеевая и поливинилацетатная окраска, окраска масляной краской, облицовка глазурованной плиткой

G3GA ИНЖЕНЕРНОЕ ОБОРУДОВАНИЕ

Водопровод - хозяйственно-питьевой от наружных сетей, напор на вводе 10 м

Расчетный расход воды на хозяйственно-питьевые нужды - 0,3 л/с; на производственные нужды - 0,44 л/с

КАНАЛИЗАЦИОННАЯ НАСОСНАЯ СТАНЦИЯ ПРОИЗВОДИТЕЛЬНОСТЬЮ I3-I50 м3/ч, НАПОРОМ 8-60 м ПРИ ГЛУБИНЕ ЗАЛОЖЕНИЯ ПОДВОДЯЩЕГО КОЛЛЕКТОРА 4,0 м (МОНОЛИТНЫЙ ВАРИАНТ)	ТИПОВОЙ ПРОЕКТ 902-I-I37.88	Страница 3

Окна - деревянные по ГОСТ II2I4-86
Типоразмеров - I
Двери - деревянные по ГОСТ 6629-74*
Типоразмеров - 2, металлические по серии I.436.3-I9, типоразмеров - I
Перемычки - сборные железобетонные по серии I.038.I-I
Типоразмеров - 7
Наибольшая масса монтажного элемента (плита покрытия) - 3,3 т

Канализация - хозяйственно-бытовая, в приемный резервуар канализационной насосной станции.
Отопление - водяное, теплоноситель-вода I50+70°С от наружной тепловой сети
Вентиляция - приточно-вытяжная с механическим побуждением и естественная
Электроснабжение - от низковольтных сетей напряжением 380/220 В
Электроосвещение - лампы накаливания

J3OB СКОРОСТНОЙ НАПОР ВЕТРА - 23 кгс/м2 (0,22 кПа)

J3NB ВЕС СНЕГОВОГО ПОКРОВА - I00 кгс/м2 (0,98 кПа)

R2CO СТЕПЕНЬ ОГНЕСТОЙКОСТИ - вторая

NIBD РАСЧЕТНАЯ ТЕМПЕРАТУРА НАРУЖНОГО ВОЗДУХА - минус 30°С

G2DD КЛИМАТИЧЕСКИЕ ПОДРАЙОНЫ СССР - IB, IIB

G2KK ИНЖЕНЕРНО-ГЕОЛОГИЧЕСКИЕ УСЛОВИЯ - обычные и для водонасыщенных грунтов

G3DT ТЕХНОЛОГИЧЕСКИЙ ПРОЦЕСС

Канализационная насосная станция предназначена для перекачки хозяйственно-бытовых и близких к ним по составу производственных сточных вод, имеющих нейтральную или слабощелочную реакцию. Насосная станция запроектирована без постоянно обслуживающего персонала. Канализационная насосная станция может располагаться как на территории промплощадки, так и на самостоятельной площадке, в населенном пункте и вне его. В машинном зале насосной станции устанавливаются три насоса марки СД (2 рабочих, I резервный), насос марки 8К (I рабочий, I на складе), насос дренажный "ГНОМ" I0-I0 (I рабочий, I резервный).

В приемном резервуаре ниже подводящего коллектора устанавливается решетчатый контейнер.

Для монтажа и демонтажа оборудования предусмотрено подъемно-транспортное оборудование.

G3BD ПРОИЗВОДСТВЕННАЯ ПРОГРАММА

Производительность I3-I50 м3/ч

ДОПОЛНИТЕЛЬНЫЕ ДАННЫЕ

Проект разработан взамен т.п. 902-I-93.84
Расчетный показатель - I м3/ч (всего расчетных единиц I00)
Сметы составлены в ценах и нормах I984 г.
Показатели технико-экономических данных приведены в числителе для строительства в сухих грунтах, в знаменателе - в мокрых грунтах.
Удельные показатели приведены для мокрых грунтов.

КАНАЛИЗАЦИОННАЯ НАСОСНАЯ СТАНЦИЯ ПРОИЗВОДИТЕЛЬНОСТЬЮ 13-150 м3/ч, НАПОРОМ 8-60 м ПРИ ГЛУБИНЕ ЗАЛОЖЕНИЯ ПОДВОДЯЩЕГО КОЛЛЕКТОРА 4,0 м (МОНОЛИТНЫЙ ВАРИАНТ)

ТИПОВОЙ ПРОЕКТ 902-1-137.88

Страница 4

V1MA

ТЕХНИКО-ЭКОНОМИЧЕСКИЕ ДАННЫЕ И ПОКАЗАТЕЛИ

Наименование показателей	Код	Типовая проектная документация: Всего	Удельные показатели: на 1 м² общей площади / на 1 м³ строительного объема	Удельные показатели: на расчетную единицу	Удельные показатели: на 1 млн. руб. СМР	Примечание*
G3DB — Производственная программа — Мощность предприятия — Расчетные единицы — Единица мощности	EA05	м3/ч				
Производственная программа — Мощность предприятия — Расчетные единицы — Единица годового объема товарной продукции — в натуральном выражении	EA07	тыс.м3				
Производственная программа — Мощность предприятия — Расчетные единицы — Единица годового объема товарной продукции — в оптовых ценах, тыс. руб.	EA08					
Производственная программа — Мощность предприятия — Количество расчетных единиц — Мощность	ED06	100				
Производственная программа — Мощность предприятия — Количество расчетных единиц — Годовой объем товарной продукции — в натуральном выражении	ED09	750				
Производственная программа — Мощность предприятия — Количество расчетных единиц — Годовой объем товарной продукции — в оптовых ценах, тыс. руб.	ED10					
Производственная программа — Затраты производства (себестоимость), тыс. руб. (удельные показатели на 1 руб. товарной продукции, коп.)	SP02	7,87 / 7,72				
Производственная программа — Прибыль (годовая), тыс. руб. (удельные показатели на 1 руб. товарной продукции, коп.)	SP07					
Производственная программа — Уровень рентабельности (прибыль к себестоимости), %	SP03					
Производственная программа — Срок окупаемости капиталовложений (сметной стоимости), год	SP04					
Производственная программа — Приведенные затраты, тыс. руб. (удельные показатели, руб.)	SP06	11,78 / 11,20		14,9		
Производственная программа — Уровень механизации и автоматизации производственных процессов, %	MT11	58				
Производственная программа — Удельный вес рабочих, занятых ручным трудом, %	YA62					
Производственная программа — Трудоемкость изготовления продукции (годовая), чел.-ч.	TR07					
Производственная программа — Производительность труда — годовой выпуск продукции на одного работающего, тыс. руб.	MT06					
Производственная программа — Производительность труда — то же, в натуральном выражении	MT07					
G3DD — Режим работы и штаты — Численность работающих, чел. — общая	MT02					
Режим работы и штаты — Численность работающих, чел. — в том числе — рабочих	MT03					
Режим работы и штаты — Численность работающих, чел. — в том числе — в наиболее многочисленную смену	MT04					
Режим работы и штаты — количество рабочих дней в году	MT08	365				
Режим работы и штаты — количество смен в сутки	MT01	3				
Режим работы и штаты — продолжительность смены, ч.	MT09	8				
Режим работы и штаты — коэффициент сменности по рабочим	MT05					
Режим работы и штаты — коэффициент загрузки оборудования	MT10	0,85				
G3OC — Технические характеристики — площадь, м² — застройки	XP01	43,9		0,44		
G3OB — Технические характеристики — площадь, м² — общая	XP02	65,9		0,66		
Технические характеристики — площадь, м² — в том числе — подземной части	XP03	31,05				
Технические характеристики — площадь, м² — в том числе — встроенных (бытовых) помещений	XP09					
G3NB — Технические характеристики — объем строительный, м³ — общий	XB01	334,4		3,34		
Технические характеристики — объем строительный, м³ — в том числе — подземной части	XB02	169,6				
Технические характеристики — объем строительный, м³ — в том числе — встроенных (бытовых) помещений	XB03					

* для заполнения данных проекта привязки

КАНАЛИЗАЦИОННАЯ НАСОСНАЯ СТАНЦИЯ ПРОИЗВОДИТЕЛЬНОСТЬЮ I3-I50 м3/ч, НАПОРОМ 8-60 м ПРИ ГЛУБИНЕ ЗАЛОЖЕНИЯ ПОДВОДЯЩЕГО КОЛЛЕКТОРА 4,0 м (МОНОЛИТНЫЙ ВАРИАНТ)

ТИПОВОЙ ПРОЕКТ 902-I-I37.88

Страница 5

	Наименование показателей	Код	Типовая проектная документация: Всего	Удельные показатели: на 1 м² общей площади / на 1 м³ строительного объема	Удельные показатели: на расчетную единицу	Удельные показатели: на 1 млн. руб. СМР	Примечание
V1IA							
V1IB	Стоимость. Сметная стоимость, тыс. руб. (указанные показатели, руб.) — общая	CC01	25,53 / 29,01		290,I		
V1IL	в том числе — строительно-монтажных работ	CC02	I9,49 / 22,97	348,56 / 68,69			
V1IO	в том числе — оборудования	CC03	6,04				
	общая с учетом условной привязки	CC10					
	Трудоемкость. Нормативная трудоемкость, чел.-ч	TP08	4596 / 6634		66,34		
V1JF	трудозатраты строительные, чел.-ч	TP06	3938 / 5I58	78,27 / I5,42	5I,58	224554	
V1KB	Материалоемкость. Цемент, т (удельные показатели, кг) — всего	PЦ01	2I,30	323,22 / 63,7	2I3,0	927296	
	приведенный к М400	PЦ02	2I,30	323,22 / 63,7	2I3,0	927296	
	в том числе на индустриальные изделия	PЦ03	2,67	40,52 / 7,98	26,70	II6239	
	Сталь, т (удельные показатели, кг) — всего	PC01	7,48 / 8,60	I30,50 / 25,72	86,00	37440I	
	приведенная к классу А-I и Ст3	PC02	6,87 / 7,99	I2I,24 / 23,9	79,90	347845	
	в том числе на индустриальные изделия	PC03	I,27	I9,27 / 3,80	I2,70	55290	
	Бетон и железобетон, м³ — всего	PБ01	62,24	0,944 / 0,I86	0,62	2709,6	
	в том числе — монолитный	PБ02	54,42	0,826 / 0,I63	0,54		
	в том числе — сборный тяжелый	PБ04	7,82	0,II9 / 0,023	0,08	340,4	
	в том числе — сборный легкий	PБ05					
	Лесоматериалы, м³ — всего	PЛ01	3,62	0,055 / 0,0II	0,036	I57,6	
	приведенные к круглому лесу	PЛ02	4,7	0,07I / 0,0I4	0,047	204,6	
	Кирпич, тыс. шт.	PK01	I4,9	0,226 / 0,045	0,I49	648,7	
	Стекло строительное, м²	PД01					
	Асбестоцемент, м²	PД02					
	Рулонные кровельные и гидроизоляционные материалы, м²	PГ03	2I7,6	3,302 / 0,65	2,I8	9473,2	
	Трубы пластмассовые — м	PД04	8I,0	I,229 / 0,242	0,8I	3526,3	
	Трубы пластмассовые — т	PД05	0,059	0,0009 / 0,0002	0,0006	2,57	
	Трубы стеклянные, м	PД06					
V1LH	Ресурсы на производственные и эксплуатационные нужды. Расход воды, холодной — расчетный, м³/сут	ЭВ13	3I,I5	0,473 / 0,098	0,3I2		
	расчетный, л/с	ЭВ11	0,74	0,0II / 0,002	0,0074		
	годовой, м³	ЭВ14	II369,75	I72,5 / 34,0	II3,7		
	горячей — расчетный, м³/сут	ЭВ23					
	расчетный, л/с	ЭВ21					
	годовой м³	ЭВ24					

КАНАЛИЗАЦИОННАЯ НАСОСНАЯ СТАНЦИЯ ПРОИЗВОДИТЕЛЬНОСТЬЮ 13-150 м3/ч, НАПОРОМ 8-60 м ПРИ ГЛУБИНЕ ЗАЛОЖЕНИЯ ПОДВОДЯЩЕГО КОЛЛЕКТОРА 4,0 м (МОНОЛИТНЫЙ ВАРИАНТ)

ТИПОВОЙ ПРОЕКТ 902-1-137.88

Страница 6

	Наименование показателей				Код	Типовая проектная документация: Всего	Удельные показатели: на 1 м² общей площади / на 1 м³ строительного объема	Удельные показатели: на расчетную единицу	Удельные показатели: на 1 млн. руб. СМР	Примечание
V1LS	Ресурсы на производственные и эксплуатационные нужды — Расход пара	расчетный, кг/ч			ПС09					
		годовой, т			ПС07					
	Расход сжатого воздуха	расчетный, м³/ч			ЭС02					
V1LA		годовой, м³			ЭС03					
	Расход тепла — всего	расчетный,		кВт	ЭТ01	23,60	0,358 / 0,071	0,24		
				ккал/ч	ЭТ14	20300	308,0 / 60,71	20		
		годовой, (удельные показатели, ГДж)		ГДж	ЭТ21	133,04	2,04 / 0,4	1,33		
				Гкал	ЭТ25	31,75				
	в том числе — на отопление	расчетный,		кВт	ЭТ02	8,14	0,124 / 0,024	0,081		
				ккал/ч	ЭТ15	7000	106,2 / 20,93	70		
		годовой, (удельные показатели, ГДж)		ГДж	ЭТ22	34,57	0,52 / 0,1	0,35		
V1LN				Гкал	ЭТ26	8,25				
	на вентиляцию	расчетный,		кВт	ЭТ03	15,5	0,235 / 0,046	0,155		
				ккал/ч	ЭТ16	13300	201,8 / 39,77	133		
		годовой, (удельные показатели, ГДж)		ГДж	ЭТ23	98,47	1,5 / 0,3	0,98		
				Гкал	ЭТ27	23,5				
	на горячее водоснабжение	расчетный,		кВт	ЭТ04					
				ккал/ч	ЭТ17					
		годовой, (удельные показатели, ГДж)		ГДж	ЭТ24					
				Гкал	ЭТ28					
V1LJ	Канализационные стоки, расчетный, м³/сут.				ЭК01	0,135	0,002 / 0,0004	0,0014		
	Расход газа	расчетный, м³/ч			ЭГ01					
V1LJ		годовой, м³			ЭГ02					
V1LL	Расход электроэнергии, годовой, МВт ч (удельные показатели, кВт·ч)				ПС08	0,23	0,0035 / 0,0007	2295		
V1LK	Потребная электрическая мощность, кВт				ЭМ01	35,1		0,351		
V1GB	Продолжительность строительства, мес.				ПС01	3 / 4				

В7ЕА	СОСТАВ ПРОЕКТНОЙ ДОКУМЕНТАЦИИ	
Альбом I (из тп 902-1-136.88)	ПЗ	Пояснительная записка
Альбом 2 (из т п 902-1-136.88)	ТХ	Технология производства
	ВК	Внутренний водопровод и канализация
	ОВ	Отопление и вентиляция
Альбом 3		I. Надземная часть. 2. Общие чертежи
	АР	Архитектурные решения
	КЖ1	Конструкции железобетонные
	КМ1	Конструкции металлические
	КЖ1И	Изделия
	АРИ	Изделия
Альбом 4		Подземная часть
	КЖ2	Конструкции железобетонные
	КМ2	Конструкции металлические
	КЖ2И	Изделия
Альбом 6 (из тп 902-1-136.88)	ЭМ	Силовое электрооборудование
	АТХ	Технологический контроль
Альбом 7 (из тп 902-1-136.88)	Н	Нестандартизированное оборудование
Альбом 8 (из тп 902-1-136.88)	СО	Спецификации оборудования
Альбом 9	ВМ	Ведомости потребности в материалах
Альбом 10 (из тп 902-1-136.88)	С	Сметы. Общая часть
Альбом 11	С	Сметы. Подземная часть

Примененные типовые материалы:

Серия 7.902-4 Бак разрыва струи вместимостью 180 л

Объем проектных материалов, приведенных к формату А4 - 358 форматок

В7ВА АВТОР ПРОЕКТА Институт "Харьковский Водоканалпроект", 310072, г. Харьков, ул. Тобольская, 42а

В7НА УТВЕРЖДЕНИЕ Утвержден и введен в действие Главным управлением проектирования Госстроя СССР протокол от 19.07.88 №46

В7КА ПОСТАВЩИК ОАО «ЦПП», 127238, Москва, Дмитровское ш., 46, к. 2

gost.e-ecolog.ru