СК-2	СТРОИТЕЛЬНЫЙ КАТАЛОГ Часть 2 **ТИПОВЫЕ ПРОЕКТЫ ПРЕДПРИЯТИЙ, ЗДАНИЙ И СООРУЖЕНИЙ**	902-I-I36.88
ОАО «ЦПП»	КАНАЛИЗАЦИОННАЯ НАСОСНАЯ СТАНЦИЯ ПРОИЗВОДИТЕЛЬНОСТЬЮ I3-I50 м3/ч, НАПОРОМ 8-60 м ПРИ ГЛУБИНЕ ЗАЛОЖЕНИЯ ПОДВОДЯЩЕГО КОЛЛЕКТОРА 4,0 м (СБОРНО-МОНОЛИТНЫЙ ВАРИАНТ)	УДК 628.I2
ФЕВРАЛЬ 1989	ТИПОВОЙ ПРОЕКТ	На 7 страницах Страница 1

ФАСАД Б-А

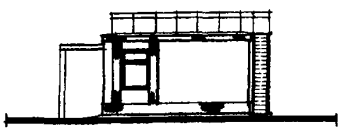

ФАСАД 2-I

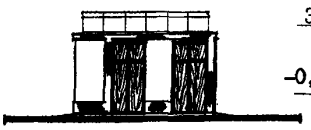

РАЗРЕЗ I-I

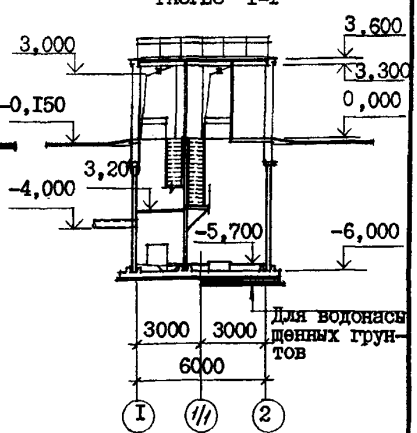

ПЛАН НА ОТМ. -5,700

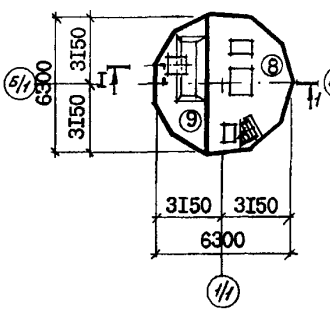

ПЛАН НА ОТМ. -3,200

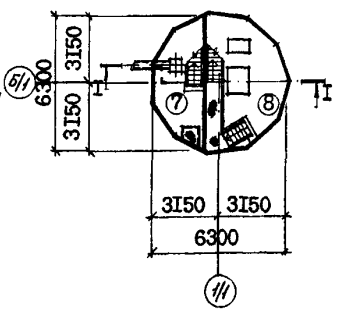

ПЛАН НА ОТМ. 0,000

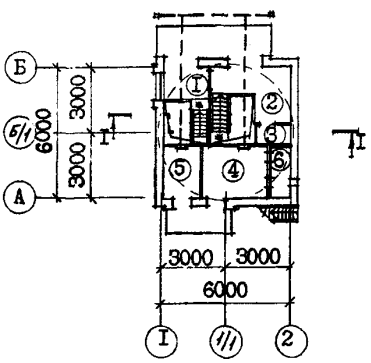

ЭКСПЛИКАЦИЯ ПОМЕЩЕНИЙ

Номер	Наименование	Площадь м2	Номер	Наименование	Площадь м2
I	Монтажная площадка помещения		5	Венткамера вытяжная	4,0
	решетчатого контейнера	3,2	6	Форкамера	I,80
2	Монтажная площадка машзала	6,40	7	Помещение решетчатого контейнера	7,30
3	Санузел	I,30	8	Машзал	I5,50
4	Венткамера приточная	8,60	9	Приемный резервуар	7,3

gost.e-ecolog.ru

КАНАЛИЗАЦИОННАЯ НАСОСНАЯ СТАНЦИЯ ПРОИЗВОДИТЕЛЬНОСТЬЮ I3–I50 м3/ч, НАПОРОМ 8–60 м ПРИ ГЛУБИНЕ ЗАЛОЖЕНИЯ ПОДВОДЯЩЕГО КОЛЛЕКТОРА 4,0 м (СБОРНО-МОНОЛИТНЫЙ ВАРИАНТ)	ТИПОВОЙ ПРОЕКТ 902-I-I36.88	Страница 2

ПЛАН РАЗМЕЩЕНИЯ ТЕХНОЛОГИЧЕСКОГО ОБОРУДОВАНИЯ

ПЛАН НА ОТМ. -5,700 ПЛАН НА ОТМ. -3,200 ПЛАН НА ОТМ. 0,000

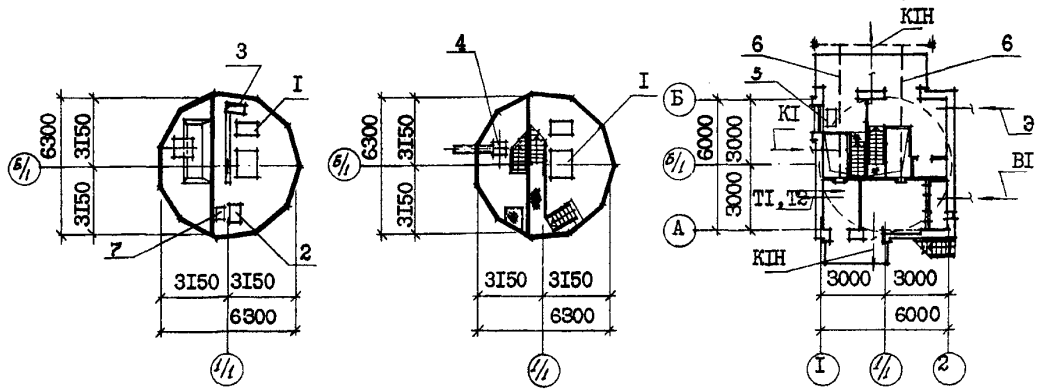

ЭКСПЛИКАЦИЯ ОБОРУДОВАНИЯ

Поз	Наименование и марка	Количество	Поз	Наименование и марка	Количество
I	Насос марки СД	3	5	Контейнер герметический W =0,4 м3	I
2	Насос вихревой ВК	2	6	Таль электрическая	
3	Насос "ТНОМ" I0–I0	2		ТЭ050-52I20-0I г/п 0,5 т	2
4	Контейнер решетчатый	I	7	Бак разрыва струи вместимостью I80л	I

D2BA СТРОИТЕЛЬНЫЕ КОНСТРУКЦИИ И ИЗДЕЛИЯ

ПОДЗЕМНАЯ ЧАСТЬ

Фундаменты – монолитная железобетонная плита

Стены – сборные железобетонные стеновые панели по серии 3.902.I-I0, вып.I, типоразмеров – I

Перегородки – сборные железобетонные панели в опалубке серии 3.902.I-I0 вып.2, типоразмеров – 2

Перекрытия – монолитные и сборно-монолитные железобетонные по серии 3.006.I-2/82, вып. I-2, *типоразмеров-5*

НАДЗЕМНАЯ ЧАСТЬ

Стены – кирпичные

Перегородки – кирпичные армированные

Покрытие – плиты сборные комплексные железобетонные по серии I.465.I-I0/82 ГОСТ 22701.2-77*, вып.I, типоразмеров -2.

Кровля – рулонная плоская из 4-х слоев бикостойкого рубероида с защитным слоем из гравия, утеплитель – плитный пенобетон γ = 500 кг/м3

Лестницы – стальные по серии I.450.3-3 вып.0,I, типоразмеров – 3

Полы – бетонные, цементные, керамическая плитка

H5UA ОТДЕЛКА

НАРУЖНАЯ

Кладка фасадов из отборного глиняного кирпича с расшивкой швов, штукатурка цементным раствором цоколя, оконного и дверных откосов, карнизов, пилястр

ВНУТРЕННЯЯ

Штукатурка, известковая побелка, клеевая и поливинилацетатная окраска, окраска масляной краской, облицовка глазурованной плиткой

C3GA ИНЖЕНЕРНОЕ ОБОРУДОВАНИЕ

Водопровод – хозяйственно-питьевой от наружных сетей, напор на вводе I0 м

Расчетный расход воды на хозяйственно-питьевые нужды – 0,3 л/с; на производственные нужды – 0,44 л/с

Канализация – хозяйственно-бытовая, в приемный резервуар канализационной насосной станции

КАНАЛИЗАЦИОННАЯ НАСОСНАЯ СТАНЦИЯ ПРОИЗВОДИТЕЛЬНОСТЬЮ I3-I50 м3/ч, НАПОРОМ 8-60 м ПРИ ГЛУБИНЕ ЗАЛОЖЕНИЯ ПОДВОДЯЩЕГО КОЛЛЕКТОРА 4,0 м (СБОРНО-МОНОЛИТНЫЙ ВАРИАНТ)	ТИПОВОЙ ПРОЕКТ 902-I-I36.88	Страница 3

Окна - деревянные по ГОСТ II2I4-86
Типоразмеров - I
Двери - деревянные по ГОСТ 6629-74* типоразмеров - 2, металлические по серии I.436.3-I9, типоразмеров - I
Перемычки - сборные железобетонные по серии I.038.I-I
Типоразмеров - 7
Наибольшая масса монтажного элемента (стеновая панель) - 4,5 т

Отопление - водяное, теплоноситель-вода I50+70°С от наружной тепловой сети
Вентиляция - приточно-вытяжная с механическим побуждением и естественная
Электроснабжение - от низковольтных сетей напряжением 380/220 В
Электроосвещение - лампы накаливания

J3OB СКОРОСТНОЙ НАПОР ВЕТРА - 23 кгс/м2 / 0,22 кПа

J3NB ВЕС СНЕГОВОГО ПОКРОВА - I00 кгс/м2 / 0,98 кПа

R2CO СТЕПЕНЬ ОГНЕСТОЙКОСТИ - вторая

NIBD РАСЧЕТНАЯ ТЕМПЕРАТУРА НАРУЖНОГО ВОЗДУХА - минус 30°С

G2ET ИНЖЕНЕРНО-ГЕОЛОГИЧЕСКИЕ УСЛОВИЯ - обычные и для водонасыщенных грунтов

G2DD КЛИМАТИЧЕСКИЕ ПОДРАЙОНЫ СССР - IB, IIB

G3DT ТЕХНОЛОГИЧЕСКИЙ ПРОЦЕСС

Канализационная насосная станция предназначена для перекачки хозяйственно-бытовых и близких к ним по составу производственных сточных вод, имеющих нейтральную или слабощелочную реакцию. Насосная станция запроектирована без постоянно обслуживающего персонала. Канализационная насосная станция может располагаться как на территории промплощадки, так и на самостоятельной площадке, в населенном пункте и вне его. В машинном зале насосной станции устанавливаются три насоса марки СД (2 рабочих, I резервный, I на складе), насос марки ВК (I рабочий, I на складе), насос дренажный "ГНОМ" I0-I0 (I рабочий, I резервный).

В приемном резервуаре ниже подводящего коллектора устанавливается решетчатый контейнер.

Для монтажа и демонтажа оборудования предусмотрено подъемно-транспортное оборудование.

G3BD ПРОИЗВОДСТВЕННАЯ ПРОГРАММА

Производительность I3-I50 м3/ч

ДОПОЛНИТЕЛЬНЫЕ ДАННЫЕ

Проект разработан взамен т.п. 902-I-92.84

Расчетный показатель - I м3/ч (всего расчетных единиц I00)

Сметы составлены в ценах и нормах I984 г.

Показатели технико-экономических данных приведены в числителе для строительства в сухих грунтах, в знаменателе - в мокрых грунтах.

Удельные показатели приведены для мокрых грунтов.

КАНАЛИЗАЦИОННАЯ НАСОСНАЯ СТАНЦИЯ ПРОИЗВОДИТЕЛЬНОСТЬЮ 13-150 м3/ч, НАПОРОМ 8-60 м ПРИ ГЛУБИНЕ ЗАЛОЖЕНИЯ ПОДВОДЯЩЕГО КОЛЛЕКТОРА 4,0 (СБОРНО-МОНОЛИТНЫЙ ВАРИАНТ)

ТИПОВОЙ ПРОЕКТ 902-1-136.88

Страница 4

V1MA

ТЕХНИКО-ЭКОНОМИЧЕСКИЕ ДАННЫЕ И ПОКАЗАТЕЛИ

Наименование показателей	Код	Типовая проектная документация: Всего	Удельные показатели: на 1 м² общей площади на 1 м³ строительного объема	Удельные показатели: на расчетную единицу	Удельные показатели: на 1 млн. руб. СМР	Примечание*
G3DB Производственная программа. Мощность предприятия. Расчетные единицы. Единица мощности	EA05	м3/ч				
Единица годового объема товарной продукции. в натуральном выражении	EA07	тыс.м3				
в оптовых ценах, тыс. руб.	EA08					
Количество расчетных единиц. Мощность	ЕД06	100				
Годовой объем товарной продукции. в натуральном выражении	ЕД09	750				
в оптовых ценах, тыс. руб.	ЕД10					
Производственная программа. Затраты производства (себестоимость), тыс. руб. (удельные показатели на 1 руб. товарной продукции, коп.)	СП02	7,72 / 7,60				
Прибыль (годовая), тыс. руб. (удельные показатели на 1 руб. товарной продукции, коп.)	СП07					
Уровень рентабельности (прибыль к себестоимости), %	СП03					
Срок окупаемости капиталовложений (сметной стоимости), год	СП04					
Приведенные затраты, тыс. руб. (удельные показатели, руб.)	СП06	11,18 / 10,66		14,21		
Уровень механизации и автоматизации производственных процессов, %	ШТ11	58				
Удельный вес рабочих, занятых ручным трудом, %	ЮА62					
Трудоемкость изготовления продукции (годовая), чел.-ч.	ТР07					
Производительность труда. годовой выпуск продукции на одного работающего, тыс. руб.	ВТ06					
то же, в натуральном выражении	ВТ07					
G3DD Режим работы и штаты. Численность работающих чел. общая	ВТ02					
в том числе. рабочих	ВТ03					
в наиболее многочисленную смену	ВТ04					
количество рабочих дней в году	ВТ08	365				
количество смен в сутки	ВТ01	3				
продолжительность смены, ч.	ВТ09	8				
коэффициент сменности по рабочим	ВТ05					
коэффициент загрузки оборудования	ВТ10	0,85				
G3OC Технические характеристики. площадь, м². застройки	ХП01	43,9		0,44		
G3OB общая	ХП02	75,9		0,76		
в том числе. подземной части	ХП03	41,5				
встроенных (бытовых) помещений	ХП09					
G3NB объем строительный, м³. общий	ХБ01	374,2		3,74		
в том числе. подземной части	ХБ02	211,4				
встроенных (бытовых) помещений	ХБ03					

* для заполнения данных проекта привязки

КАНАЛИЗАЦИОННАЯ НАСОСНАЯ СТАНЦИЯ ПРОИЗВОДИТЕЛЬНОСТЬЮ I3–I50 м3/ч, НАПОРОМ 8–60 м ПРИ ГЛУБИНЕ ЗАЛОЖЕНИЯ ПОДВОДЯЩЕГО КОЛЛЕКТОРА 4,0 м (СБОРНО-МОНОЛИТНЫЙ ВАРИАНТ)

ТИПОВОЙ ПРОЕКТ 902-I-I36.88

Страница 5

	Наименование показателей			Код	Типовая проектная документация: Всего	Удельные показатели: на 1 м² общей площади / на 1 м³ строительного объема	Удельные показатели: на расчетную единицу	Удельные показатели: на 1 млн. руб. СМР	Примечание
V1IA	Стоимость	Сметная стоимость, тыс. руб. (удельные показатели, руб.)	общая	CC01	28,87 / 32,6I		326,I		
V1IB			в том числе: строительно-монтажных работ	CC02	22,83 / 26,57	350,07 / 7I,0			
V1IL			в том числе: оборудования	CC03	6,04				
V1IO			общая с учетом условной привязки	CC10					
	Трудоемкость		нормативная трудоемкость, чел.-ч	TP08	467I / 674I		67,4I		
V1JF			трудозатраты построечные, чел.-ч	TP06	3894 / 5063	66,7I / I3,53	50,63	I90553	
V1KB	Материалоемкость	Цемент, т (удельные показатели, кг)	всего	PЦ01	24,8I	326,88 / 66,30	248,I	933760	
			приведенный к М400	PЦ02	24,8I	326,88 / 66,30	248,I	933760	
			в том числе на индустриальные изделия	PЦ03	8,56	II2,78 / 22,88	85,6	322I68	
		Сталь, т (удельные показатели, кг)	всего	PC01	II,98 / I2,32	I62,32 / 32,92	I23,20	46368I	
			приведенная к классу А-I и Ст3	PC02	II,89 / I2,24	I6I,26 / 32,7I	I22,4	460670	
			в том числе на индустриальные изделия	PC03	7,03	92,62 / I8,79	70,3	264584	
		Бетон и железобетон, м³	всего	PБ01	79,79	I,05I / 0,2I3	0,80	3003	
			в том числе: монолитный	PБ02	46,9I	0,68I / 0,I25	0,47		
			в том числе: сборный тяжелый	PБ04	32,88	0,433 / 0,088	0,33	I237	
			в том числе: сборный легкий	PБ05					
		Лесоматериалы, м³	всего	PЛ01	3,62	0,048 / 0,0I	0,036	I36,2	
			приведенные к круглому лесу	PЛ02	4,7	0,06 / 0,0I	0,047	I76,9	
		Кирпич, тыс. шт.		PK01	I4,9	0,I96 / 0,04	0,I5	560,8	
		Стекло строительное, м²		PД01					
		Асбестоцемент, м²		PД02					
		Рулонные кровельные и гидроизоляционные материалы, м²		PГ03	2I7,6	2,867 / 0,58I	2,I8	8I89,7	
		Трубы пластмассовые	м	PД04	8I,0	I,067 / 0,2I6	0,8I	3048,6	
			т	PД05	0,059	0,0008 / 0,0002	0,0006	2,22	
		Трубы стеклянные, м		PД06					
V1LH	Ресурсы на производственные и эксплуатационные нужды	Расход воды: холодной	расчетный	м³/сут	ЭВ13	3I,I5	0,4I / 0,083	0,3I		
				л/с	ЭВ11	0,74	0,0097 / 0,002	0,0074		
			годовой, м³		ЭВ14	II369,75	I49,8 / 30,38	II3,7		
		горячей	расчетный	м³/сут	ЭВ23				
				л/с	ЭВ21				
			годовой м³		ЭВ24				

КАНАЛИЗАЦИОННАЯ НАСОСНАЯ СТАНЦИЯ ПРОИЗВОДИТЕЛЬНОСТЬЮ I3–I50 м3/ч НАПОРОМ 8–60 м ПРИ ГЛУБИНЕ ЗАЛОЖЕНИЯ ПОДВОДЯЩЕГО КОЛЛЕКТОРА 4,0 м (СБОРНО-МОНОЛИТНЫЙ ВАРИАНТ)

ТИПОВОЙ ПРОЕКТ 902-I-I36.88

Страница 6

	Наименование показателей					Код	Типовая проектная документация: Всего	Удельные показатели: на 1 м² общей площади / на 1 м³ строительного объема	Удельные показатели: на расчетную единицу	Удельные показатели: на 1 млн руб. СМР	Примечание
V1LS	Ресурсы на производственные и эксплуатационные нужды	Расход пара	расчетный, кг/ч			ПС09					
			годовой, т			ПС07					
V1LA		Расход сжатого воздуха	расчетный, м³/ч			ЭС02					
			годовой, м³			ЭС03					
V1LN		Расход тепла	всего	расчетный,	кВт	ЭТ01	23,60	0,3II / 0,063	0,24		
					ккал/ч	ЭТ14	20300	267,5 / 54,25	203		
				годовой, (удельные показатели, ГДж)	ГДж	ЭТ21	I33,04	I,76 / 0,36	I,33		
					Гкал	ЭТ25	3I,75				
			в том числе на отопление	расчетный,	кВт	ЭТ02	8,I4	0,I07 / 0,022	0,08I		
					ккал/ч	ЭТ15	7000	92,23 / I8,7I	70		
				годовой, (удельные показатели, ГДж)	ГДж	ЭТ22	34,57	0,46 / 0,I	0,35		
					Гкал	ЭТ26	8,25				
			на вентиляцию	расчетный,	кВт	ЭТ03	I5,47	0,204 / 0,04I	0,I55		
					ккал/ч	ЭТ16	I3300	I75,2 / 35,54	I33		
				годовой, (удельные показатели, ГДж)	ГДж	ЭТ23	98,47	I,3 / 0,26	0,98		
					Гкал	ЭТ27	23,5				
			на горячее водоснабжение	расчетный,	кВт	ЭТ04					
					ккал/ч	ЭТ17					
				годовой, (удельные показатели, ГДж)	ГДж	ЭТ24					
					Гкал	ЭТ28					
V1LI		Канализационные стоки, расчетный, м³/сут.				ЭК01	0,I35	0,002 / 0,0004	0,00I4		
V1LJ		Расход газа	расчетный, м³/ч			ЭГ01					
			годовой, м³			ЭГ02					
V1LL		Расход электроэнергии, годовой, МВт·ч (удельные показатели, кВт·ч)				ПС08	0,23	0,003 / 0,0006	229,5		
V1LK		Потребная электрическая мощность, кВт				ЭМ01	35,I		0,35I		
V1GB	Продолжительность строительства, мес.					ПС01	3 / 4				

КАНАЛИЗАЦИОННАЯ НАСОСНАЯ СТАНЦИЯ ПРОИЗВОДИТЕЛЬНОСТЬЮ 13-150 м3/ч, НАПОРОМ 8-60 м ПРИ ГЛУБИНЕ ЗАЛОЖЕНИЯ ПОДВОДЯЩЕГО КОЛЛЕКТОРА 4,0 м (СБОРНО-МОНОЛИТНЫЙ ВАРИАНТ)	ТИПОВОЙ ПРОЕКТ 902-1-136.88	Страница 7

ВПЕА		СОСТАВ ПРОЕКТНОЙ ДОКУМЕНТАЦИИ
Альбом I	ПЗ	Пояснительная записка
Альбом 2	ТХ	Технология производства
	ВК	Внутренний водопровод и канализация
	ОВ	Отопление и вентиляция
Альбом 3		I. Надземная часть. 2 Общие чертежи
	АР	Архитектурные решения
	КЖ1	Конструкции железобетонные
	КМ1	Конструкции металлические
	КЖИ	Изделия
	АРИ	Изделия
Альбом 4		Подземная часть
	КЖ2	Конструкции железобетонные
	КМ2	Конструкции металлические
Альбом 5	КЖ2И	Подземная часть. Изделия.
Альбом 6	ЭМ	Силовое электрооборудование
	АТХ	Технологический контроль
Альбом 7	Н	Нестандартизированное оборудование
Альбом 8	СО	Спецификации оборудования
Альбом 9	ВМ	Ведомости потребности в материалах
Альбом 10	С	Сметы. Общая часть
Альбом 11	С	Сметы. Подземная часть

Примененные типовые материалы:

Серия 7.902-4 Бак разрыва струи вместимостью 180 л

Объем проектных материалов, приведенных к формату А4- 1040 форматок

В78А АВТОР ПРОЕКТА Институт "Харьковский Водоканалпроект", 310072, г.Харьков, ул. Тобольская, 42а

В7НА УТВЕРЖДЕНИЕ Утвержден и введен в действие Главным управлением проектирования Госстроя СССР протокол от 19.07.88 №46

В7КА ПОСТАВЩИК ОАО «ЦПП», 127238, Москва, Дмитровское ш., 46, к. 2

gost.e-ecolog.ru

Инв.№ 23281 Катал.л.№ 062717

ЦИТП 54 70108