СК-2	СТРОИТЕЛЬНЫЙ КАТАЛОГ ЧАСТЬ 2 ТИПОВЫЕ ПРОЕКТЫ ПРЕДПРИЯТИЙ, ЗДАНИЙ И СООРУЖЕНИЙ	Типовой проект 902-I-I32.88
ОАО «ЦПП»	КАНАЛИЗАЦИОННАЯ НАСОСНАЯ СТАНЦИЯ В КОМПЛЕКТНО-БЛОЧНОМ ИСПОЛНЕНИИ С ПОГРУЖНЫМИ ЭЛЕКТРОНАСОСАМИ ПРОИЗВОДИТЕЛЬНОСТЬЮ 5-25 м3/ч, НАПОРОМ 5-32 м ПРИ ГЛУБИНЕ ЗАЛОЖЕНИЯ ПОДВОДЯЩЕГО КОЛЛЕКТОРА 3-5 м	УДК 628.I2
ИЮНЬ 1988		На 2-х листах На 3-х страницах Страница I

РАЗРЕЗ I-I

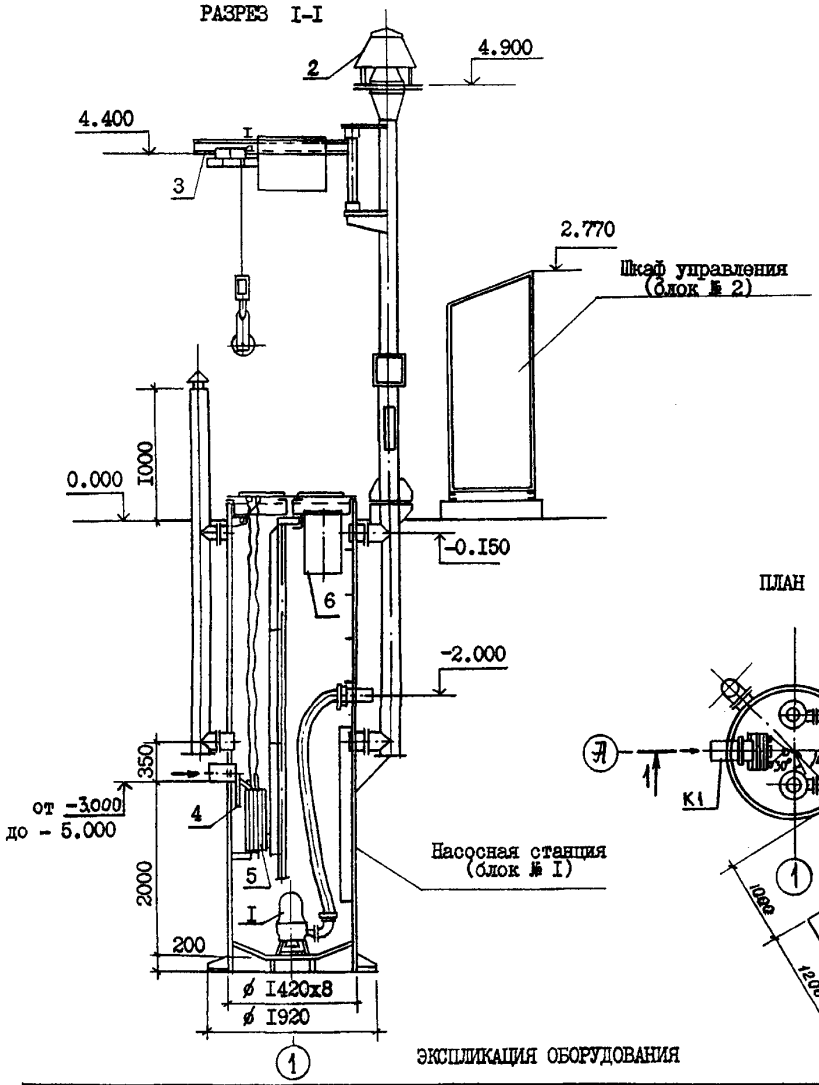

ПЛАН

ЭКСПЛИКАЦИЯ ОБОРУДОВАНИЯ

Поз.	Наименование и марка	Кол.	Поз.	Наименование и марка	Кол.
I	Электронасос центробежный погружной		4	Решетка - заслонка	I
	канализационный	2	5	Контейнер решетчатый	I
2	Вентилятор крышный ВКР.4.00.25.6	I	6	Контейнер герметический	I
3	Грузоподъемное устройство с				
	электроталью г/п 0,25 т	I			

gost.e-ecolog.ru

КАНАЛИЗАЦИОННАЯ НАСОСНАЯ СТАНЦИЯ В КОМПЛЕКТНО-БЛОЧНОМ ИСПОЛНЕНИИ С ПОГРУЖНЫМИ ЭЛЕКТРОНАСОСАМИ ПРОИЗВОДИТЕЛЬНОСТЬЮ 5-25 м3/ч, НАПОРОМ 5-32 м ПРИ ГЛУБИНЕ ЗАЛОЖЕНИЯ ПОДВОДЯЩЕГО КОЛЛЕКТОРА 3-5 м	ТИПОВОЙ ПРОЕКТ 902-I-I32.88	Лист I Страница 2

D1AA ТЕХНИЧЕСКАЯ ХАРАКТЕРИСТИКА

Канализационная насосная станция предназначена для перекачки бытовых и близких к ним по составу производственных невзрывоопасных сточных вод, имеющих нейтральную или слабощелочную реакцию (pH в пределах 6÷8).

Канализационная насосная станция в комплектно-блочном исполнении является изделием полной заводской готовности, обеспечивающим индустриализацию строительного процесса.

Насосная станция состоит из 2-х функциональных блоков агрегированного оборудования: приемного резервуара с погружными электронасосами и шкафа управления.

В приемном резервуаре (блок № I), выполненном из стальной трубы ⌀ I420x8 размещаются погружные электронасосы, решетчатый и герметический контейнеры для отбросов и решетка-заслонка.

Полезная емкость приемного резервуара составляет 2,I м3, что обеспечивает откачку сточных вод в течение 5-I3 минут, в зависимости от типа установленного насоса (ЦМК 6,3-I4; ЦМК I0-20; ЦМК I6-27; ЦМК I6-27"а"; ЦМК I6-27 "б"; ЭЦК I6-6).

Резервуар оборудован приточной и вытяжной вентиляционными трубами. На вытяжной трубе установлен крышный вентилятор. В блок № I входит грузоподъемное устройство, выполненное в виде поворотной стрелы с электроталью грузоподъемностью 0,25 т.

Шкаф управления (блок № 2)размещается наземно в металлическом неотапливаемом защитном шкафу на расстоянии I м от резервуара (или в любом наземном помещении, имеющемся на объекте привязки и расположенном на расстоянии до 50 м от насосной станции).

D2BA СТРОИТЕЛЬНЫЕ КОНСТРУКЦИИ И ИЗДЕЛИЯ

Приемный резервуар - из стальной трубы ⌀ I420x8

Лестницы - скобы ходовые металлические

Вентиляционные трубы - из стальной трубы ⌀ 2I9x4,5

Защитный шкаф - металлический, индивидуального изготовления

Наибольшая масса монтажного элемента (приемный резервуар) - 2,74 т

H5UA ОТДЕЛКА

НАРУЖНАЯ

ВНУТРЕННЯЯ

Для антикоррозионной защиты внутренней и наружной поверхности приемного резервуара и оборудования применена эпоксидная шпатлевка ЭП-00I0 ГОСТ I0277-76** в 4 слоя.

Металлоконструкции, находящиеся на воздухе, окрашиваются атмосферостойкой пентафталевой эмалью ПФ-II5 ГОСТ 6465-76* в 2слоя по I слою грунтовки ГФ-02I ГОСТ 25I29-82.

C3GA ИНЖЕНЕРНОЕ ОБОРУДОВАНИЕ

Вентиляция приемного резервуара-вытяжная механическая периодического действия. Вытяжка осуществляется крышным вентилятором ВКР № 4.

Вытяжка компенсируется приточным воздухом, поступающим естественным путем через трубу, выведенную на поверхность земли на высоту I м.

Электроснабжение - от низковольтных сетей напряжением 380/220В.

J3OB СКОРОСТНОЙ НАПОР ВЕТРА 23 кгс/см2 / 0,23 кПа

J3NB ВЕС СНЕГОВОГО ПОКРОВА I00 кгс/м2 / I,0 кПа

R2CO СТЕПЕНЬ ОГНЕСТОЙКОСТИ - вторая

N1BD РАСЧЕТНАЯ ТЕМПЕРАТУРА НАРУЖНОГО ВОЗДУХА - минус 30°С

G2EE ИНЖЕНЕРНО-ГЕОЛОГИЧЕСКИЕ УСЛОВИЯ - - обычные

G2DD КЛИМАТИЧЕСКИЕ ПОДРАЙОНЫ СССР - IB, IB

G2MQ СЕЙСМИЧНОСТЬ - до 9 баллов

	Наименование		Всего	Удельн. показатель
V1IA	СТОИМОСТЬ			
V1IB	Общая сметная стоимость	тыс. руб.	5,44 / 5,59	-
	в том числе:			
V1IL	строительно-монтажных работ	"	0,4I / 0,56	-
V1IO	оборудование	"	5,03	-

	Наименование		Всего	Удельн. показатель
V4KA	ЭКСПЛУАТАЦИОННЫЕ ПОКАЗАТЕЛИ			
V 4KK	Потребная электрическая мощность	кВт	3,4	-

КАНАЛИЗАЦИОННАЯ НАСОСНАЯ СТАНЦИЯ В КОМПЛЕКТНО-БЛОЧНОМ ИСПОЛНЕНИИ С ПОГРУЖНЫМИ ЭЛЕКТРОНАСОСАМИ ПРОИЗВОДИТЕЛЬНОСТЬЮ 5-25м3/ч, НАПОРОМ 5-32 м ПРИ ГЛУБИНЕ ЗАЛОЖЕНИЯ ПОДВОДЯЩЕГО КОЛЛЕКТОРА 3-5 м	ТИПОВОЙ ПРОЕКТ 902-I-I32.88	Лист 2 Страница 3

	Наименование	Всего	Удельн. показатель
VIIR	Стоимость строительно-монтажных работ на Iм3 строительного объема	руб. -	53,2 / 72,7
VIIV	Стоимость общая на расчетный показатель	то же -	340 / 349
VIJA	ТРУДОЕМКОСТЬ		
VIJF	Построечные трудовые затраты	чел.-дн 20 / 23	-
VIJR	То же, на I м3 строительного объема	то же -	2,6 / 3,0
VIJV	То же, на расчетный показатель	" -	I,25 / I,44
VIKA	РАСХОДЫ		
VIKB	Расход строительных материалов		
	Сталь, приведенная к классам А-I и Ст.3	т 2,95	-
	То же, на расчетный показатель	то же -	0,I8
	Цемент, приведенный к М400	" 0,I8	-
	То же, на расчетный показатель	" -	0,0I

	Наименование		Всего	Удельн. показатель
	ТЕХНИЧЕСКИЕ ХАРАКТЕРИСТИКИ			
G3NB	Объем строительный	м3	7,7	-
VINF	Объем строительный на расчетный показатель	то же	-	0,48
G30C	Площадь застройки	м2	7,0	-

ДОПОЛНИТЕЛЬНЫЕ ДАННЫЕ

Основные показатели приведены для глубины заложения подводящего коллектора 3,0 м, в числителе - для сухих грунтов, в знаменателе - для мокрых грунтов. За расчетный показатель принят I м3/ч перекачиваемых стоков (всего расчетных единиц I6). Сметы составлены в ценах и нормах I984 г.

СОСТАВ ПРОЕКТНОЙ ДОКУМЕНТАЦИИ

B7EA

Альбом I	Пояснительная записка. Технологические решения. Конструкции железобетонные. Электротехнические решения. Спецификации оборудования. Ведомость потребности в материалах.
Альбом II	Нестандартизированное оборудование, ч I и ч II.
Альбом III	Сметы

Объем проектных материалов, приведенных к формату А4 - 504 форматки

B7BA АВТОР ПРОЕКТА Институт "Харьковский Водоканалпроект", 3I0072, г.Харьков, ул.Тобольская, 42а

B7HA УТВЕРЖДЕНИЕ Утверждён и введён в действие протоколом Главного управления проектирования Госстроя СССР от 25.I2.87 № I02.

B7KA ПОСТАВЩИК ОАО «ЦПП», 127238, Москва, Дмитровское ш., 46, к. 2

Инв № 23044
Катал. л. № 061273

gost.e-ecolog.ru